Каталог запасных частей

9 S 1315 TO

Номер материала: 1324.031.040

текущая дата: 16.01.2019

ZF Friedrichshafen AG
Hauptverwaltung
80038 Friedrichshafen
Deutschland
Telefon: +49 7541 77-0
Telefax: +49 7541 77-908000
www.zf.com

zuständiges Werk:
Friedrichshafen

© Все права сохраняются за ZF Friedrichshafen AG, также в случае подачи заявки на предоставление правовой охраны. Мы сохраняем за собой все права, включая права на копирование и распространение. All rights reserved.
Исключительно в информационных целях, без внесения изменений службой технической документации.

Номер материала: 1324.031.040

9 S 1315 TO /

Поз. №	Информация	Номер изменения
001	Use case ----------	
002	Customer UralAZ Joint Stock Co.	
003	City Chelyabinsk Region, Miass	
004	DUNS	
005	Vehicle / Apparatus ----------	
006	Sales Name	
007	Manufacturer UralAZ Joint Stock Co.	
008	Engineering Name	
009	Product Use TRUCK	
010	Vehicle/Hardware Type ROAD TRACTOR	
011	SOP	
012	Engine	
013	Sales Designation 536.10	
014	Manufacturer Yamz	
015	Drivetrain type DIESEL	
016	Eng.Displ. cm3	
017	Cylinder	
018	Nom. power 229 kW	
019	RPM at nom. power 2300 1/min	
020	Nom. torque 1226 Nm	
021	RPM at nom. torque 1300 1/min	
022	Classification use case ----------	
023	DESIGNATION, CLUTCH MFZ430	
024	MANUFACTURER, CLUTCH ZF-SACHS	
025	TOTAL NUMBER OF WHEELS 6	
026	NUMBER OF DRIVING WHEELS 6	
027	DYNAMIC TYRE RADIUS 600 mm	
028	REAR AXLE RATIO 5.62	
032	PERMISS.GROSS VEHICLE WEIGHT 22.5 t	
033	PERMISS.GROSS COMBIN.WEIGHT 34 t	
034	Product description ----------	
035	DESIGN PTO J32 NH 1 C	
036	RATIO ROW J32 SG	

© Все права сохраняются за ZF Friedrichshafen AG, также в случае подачи заявки на предоставление правовой охраны. Мы сохраняем за собой все права, включая права на копирование и распространение. All rights reserved.
Исключительно в информационных целях, без внесения изменений службой технической документации.

Номер материала: 1324.031.040

Поз. №	Информация	Номер изменения
040	SWITCHING TYPE PTO J32 PNEUMATIC INTEGRATED	
041	POSITION PTO J32 CENTRAL	
042	POSITION SWITCH PTO J32 X	
043	OUTP.SPEED PTO (X N-ENG) J32 0.970	
047	FUNCTION PTO SWITCH J32 PTO	
048	DESIGN PTO SWITCH J32 CLOSING	
049	PROTECTION CAP PTO SWITCH J32 y	
050	DESIGN CONNECT. PTO SWITCH J32 K10 K32 DIN BAYONET	
062	OIL CAPACITY, GEARBOX 9.100 dm3	
063	OIL FILL VARIANT EX WORKS	
064	OIL GRADE PERMISSIBLE ACC. TO TE-ML02	
066	COLOR JET BLACK	
067	COLOUR CLASSIFICATION ACC. TO RAL 9005	
068	PAINTING, ZF STANDARD 915 W	
069	CODING OUTER CONSERVATION KA1	
070	SCOPE OUTER CONSERVATION T	
071	CODING INNER CONSERVATION KI1	
072	CONSERVATION SPECIFICATION ZFN 916	

© Все права сохраняются за ZF Friedrichshafen AG, также в случае подачи заявки на предоставление правовой охраны. Мы сохраняем за собой все права, включая права на копирование и распространение. All rights reserved.
Исключительно в информационных целях, без внесения изменений службой технической документации.

Перечень узлов

Номер материала: 1324.031.040

9 S 1315 TO /

Изображение	Поз. №	№ материала	Наименование	Количество	№ изм.	Тех. инф.
062.A1.07-1	910	1324.001.122	9 S 1310 TO	1		
	912	6090.012.022	NH 1 C	1		
	914	6090.190.043	ЧАСТИ МОНТИРУЕМЫЕ	1		

© Все права сохраняются за ZF Friedrichshafen AG, также в случае подачи заявки на предоставление правовой охраны. Мы сохраняем за собой все права, включая права на копирование и распространение. All rights reserved.
Исключительно в информационных целях, без внесения изменений службой технической документации.

Изображение

9 S 1315 TO /
9 S 1310 TO

Номер материала: 1324.031.040
Изображение: 062.A1.07-1
Номер группы материала: 1324.001.122

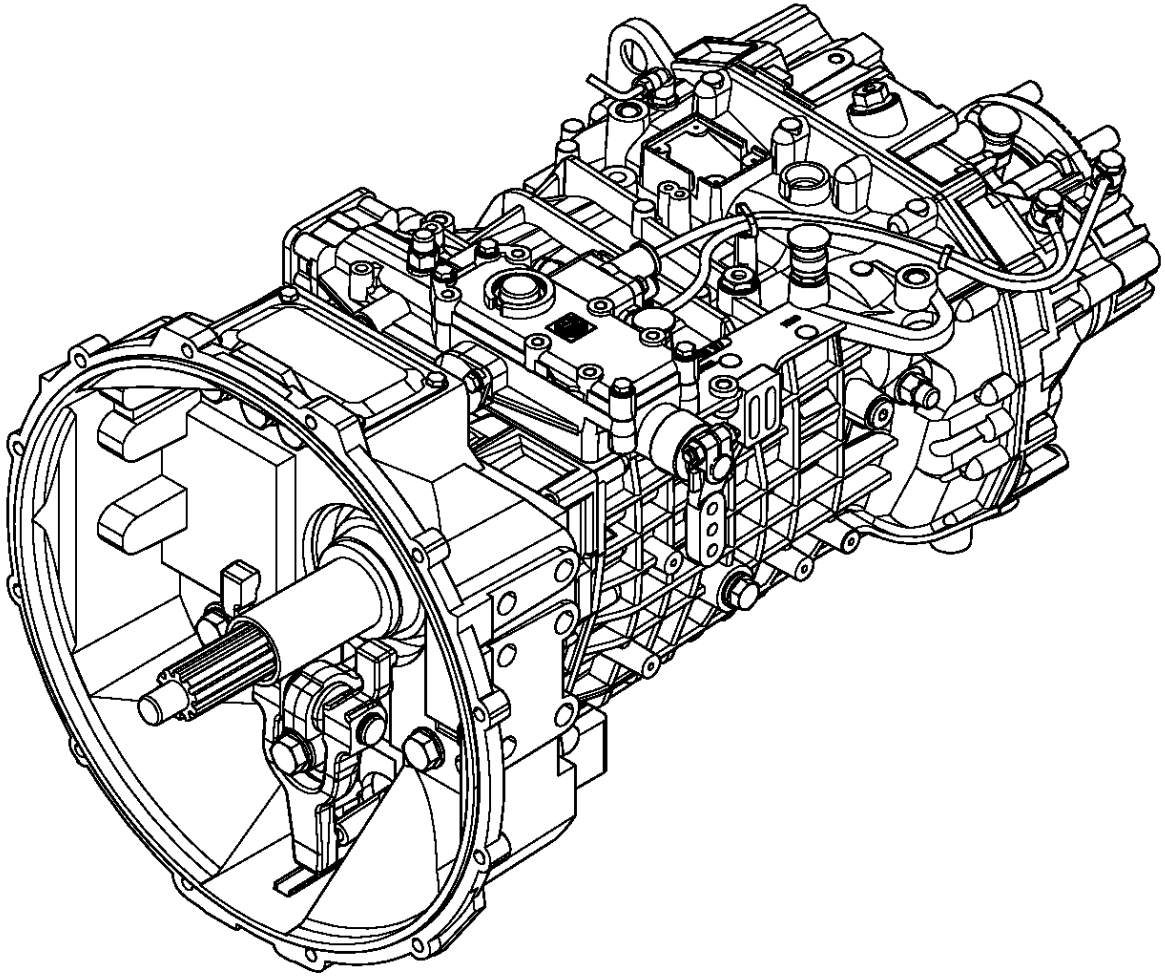

© Все права сохраняются за ZF Friedrichshafen AG, также в случае подачи заявки на предоставление правовой охраны. Мы сохраняем за собой все права, включая права на копирование и распространение. All rights reserved.
Исключительно в информационных целях, без внесения изменений службой технической документации.

Номер материала: 1324.001.122

9 S 1310 TO /

Поз. №	Информация	Номер изменения
001	Use case ----------	
002	Customer UralAZ Joint Stock Co.	
003	City Chelyabinsk Region, Miass	
004	DUNS	
005	Vehicle / Apparatus ----------	
006	Sales Name	
007	Manufacturer UralAZ Joint Stock Co.	
008	Engineering Name	
009	Product Use TRUCK	
010	Vehicle/Hardware Type ROAD TRACTOR	
011	SOP	
012	Engine	
013	Sales Designation 536.10	
014	Manufacturer Yamz	
015	Drivetrain type DIESEL	
016	Eng.Displ. cm3	
017	Cylinder	
018	Nom. power 229 kW	
019	RPM at nom. power 2300 1/min	
020	Nom. torque 1226 Nm	
021	RPM at nom. torque 1300 1/min	
022	Classification use case ----------	
023	DESIGNATION, CLUTCH MFZ430	
024	MANUFACTURER, CLUTCH ZF-SACHS	
025	TOTAL NUMBER OF WHEELS 6	
026	NUMBER OF DRIVING WHEELS 6	
027	DYNAMIC TYRE RADIUS 600 mm	
028	REAR AXLE RATIO 5.62	
032	PERMISS.GROSS VEHICLE WEIGHT 22.5 t	
033	PERMISS.GROSS COMBIN.WEIGHT 34 t	
034	Product description ----------	
035	INSTALLATION POS TRANSMISSION HORIZONTAL LEFT	
036	TRANSMISSION ATTACHMENT FLANGE-MOUNTED	

© Все права сохраняются за ZF Friedrichshafen AG, также в случае подачи заявки на предоставление правовой охраны. Мы сохраняем за собой все права, включая права на копирование и распространение. All rights reserved.
Исключительно в информационных целях, без внесения изменений службой технической документации.

Номер материала: 1324.001.122

Поз. №	Информация	Номер изменения
037	CO2-FAMILY XXX	
038	CO2-CERTIFICATE XXX	
039	RATIO, BOTTOM GEAR 9.48	
040	RATIO, TOP GEAR .75	
041	SET OF RATIOS TO	
042	RATIO, 1ST GEAR 9.48	
043	RATIO, 2ND GEAR 6.58	
044	RATIO, 3RD GEAR 4.68	
045	RATIO, 4TH GEAR 3.48	
046	RATIO, 5TH GEAR 2.62	
047	RATIO, 6TH GEAR 1.89	
048	RATIO, 7TH GEAR 1.35	
049	RATIO, 8TH GEAR 1	
050	RATIO, 9TH GEAR .75	
051	RATIO, 1ST GEAR REVERSE 8.97	
052	RATIO PLANETARY GEAR SET 3.48	
053	NUMBER OF PLANETARY GEARS 4	
054	DESIGN, SHIFT SYSTEM TURNING SHAFT	
055	POSITION, GEAR SHIFT SYSTEM HORIZONTAL LEFT	
056	DESIGN, SHIFT PATTERN H-H	
058	VERSION TUBE R/C PLASTIC-FORM-PIPE	
061	DESIGN, SEPARATING CLUTCH FULL-SYNCHRONIZED	
064	REFERENCE LENGTH INPUT SHAFT 286 mm	
065	STANDARD TYPE INPUT SHAFT SAE	
066	NUMBER OF WEDGES INPUT SHAFT 10	
067	VERSION OF INPUT SHAFT FORM C	
068	NOMINAL DIAMETER INPUT SHAFT 1.75 in	
069	DIAMETER, JOURNAL, INPUT SHAFT 25 mm	
070	TYPE FIT SPIGOTS INPUT SHAFT F7	
071	DIAMETER SHAFT OF INPUT SHAFT 44 mm	
072	BUSH VARIANT INPUT SHAFT WITHOUT GROOVE	
073	DESIGN,CONN., CLUTCH HOUSING SAE 1	
077	DIAMETER, RELEASE FLANGE 60 mm	

© Все права сохраняются за ZF Friedrichshafen AG, также в случае подачи заявки на предоставление правовой охраны. Мы сохраняем за собой все права, включая права на копирование и распространение. All rights reserved.
Исключительно в информационных целях, без внесения изменений службой технической документации.

Номер материала: 1324.001.122

9 S 1310 TO /

Поз. №	Информация	Номер изменения
078	TYPE FIT RELEASE BEARING FLA. E8	
079	SEALING CAP RELEASE BEAR.FLAN y	
080	DESIGN BEARING OUTPUT STANDARD SUSPENSION	
081	OUTER DIA. OUTPUT FLANGE RA 180 mm	
082	NO.OF SCREWS OUTPUT FLANGE RA 4	
085	DIA. THREAD OUTPUT FL. SCR. RA M14	
086	REF. LENGTH OUTPUT FLANGE RA 103 mm	
087	THREAD PITCH OUTPUT FL SCR. RA 1.5 mm	
088	THREAD LENGTH OUTP.FL SCREW RA 50 mm	
089	DIMENSION SHIFT TURRET DIST. 239.000 mm	
090	MEAS. LOC. SHIFT TURRET DIST. SHIFT LEVER OUTSIDE EDGE	
096	RADIUS 1 SHIFT LEVER 45.000 mm	
097	DESIGN, OFFSET, SHIFT LEVER INSIDE	
098	LOCATION GEAR SHIFT LEVER TAPER INSIDE	
100	LEVER POSITION SHIFTING OUTPUT C	
110	SPRING ARRANGEMENT Q2	
111	STANDARDS TYPE HOLLOW FLANGE HEXAGON SCREW	
112	TOOLING SET OF SPRINGS W331	
113	SPRING FORCE DETENT PLUNGER RG 153 N	
115	SPRING FORCE,GEAR DETENT NG+GG 200.000 N	
116	SELECTION PATTERN VARIANT GEAR SHIFT PATTERN 1	
119	SWITCH, REVERSE GEAR y	
120	DESIGN, RG (REV.GEAR) SWITCH CLOSING	
121	NOTE ON SWITCH, REVERSE GEAR GEAR SHIFT RAIL	
122	PROT.CAP SWITCH, REVERSE GEAR y	
123	DESIGN, CONNECTION, RG SWITCH DIN BAYONET	
125	SWITCH, NEUTRAL GEAR y	
126	DESIGN,NG(NEUTRAL GEAR)SWITCH OPENING SWITCH	
127	PROT.CAP SWITCH, NEUTRAL GEAR y	
128	DESIGN, CONNECTION, NG SWITCH DIN BAYONET	
130	FUNCTION OF R/C SWITCH GP	
131	DESIGN, GP SWITCH WITHOUT GROOVE	
132	PROTECTING CAP GP SWITCH n	

© Все права сохраняются за ZF Friedrichshafen AG, также в случае подачи заявки на предоставление правовой охраны. Мы сохраняем за собой все права, включая права на копирование и распространение. All rights reserved.
Исключительно в информационных целях, без внесения изменений службой технической документации.

Номер материала: 1324.001.122

Поз. №	Информация	Номер изменения
133	DESIGN, CONNECTION, GP SWITCH DIN BAYONET	
134	REF.LENGTH,RELEASE BEAR.FLAN 170 mm	
136	ATTACHED AGRREGATES 1 WITHOUT WSK	
137	ATTACHM.POS.HEAT EXCHANGER WITHOUT GROOVE	
138	VER. TRANSMISSION VENTILATION TUBE	
139	LENGTH, VENT TUBE 4200 mm	
141	ATTACHMENT VARIANT, RETARDER WITHOUT	
142	LENGTH CLUTCH HOUSING 174 mm	
144	TYPE OF RELEASE MECHANISM PULLED	
145	VERSION OF CLUTCH CYLINDER SERVO	
146	DIAMETER, CLUTCH CYLINDER 100 mm	
147	ASSEMBLY POS. CLUTCH CYLINDER 6	
148	LENGTH TAPPET CLUTCH CYLINDER 127 mm	
149	DESIGN LUBRI.CONN. REL.BEARING WITHOUT GROOVE	
150	THREAD DIA. MTG BOLT SUSPENSION M16	
153	THREAD PITCH SUSPENSION 2 mm	
154	DESIGN WEAR INDICATOR CLUTCH WITHOUT GROOVE	
155	DESIGN SWITCH CLUTCH PREPARED	
160	OUTER DIAMETER RELEASE BEARING 60 mm	
162	WRENCH SIZE, RELEASE FORK 128 mm	
163	LENGTH, RELEASE BEARING 82 mm	
165	DESIGN PULSE SENSOR INPUT WITHOUT GROOVE	
167	PROT.CAP PULSE SENSOR INPUT n	
169	NO. PULSES PULSE SENSOR SFAH68 8 IMP/U	
171	VERSION PULSE SENSOR SFA H68 WITHOUT GROOVE	
173	PROT.CAP PULSE SENSOR SFA H68 n	
187	NOTE ON OIL FILL FILL IN OVERFLOW	
188	POSITION, OIL FILLER HOUSING, LH SIDE	
189	OIL CAPACITY, GEARBOX dm3	
190	OIL FILL VARIANT	
191	OIL GRADE PERMISSIBLE ACC. TO	
193	COLOR	
194	COLOUR CLASSIFICATION ACC. TO RAL	

© Все права сохраняются за ZF Friedrichshafen AG, также в случае подачи заявки на предоставление правовой охраны. Мы сохраняем за собой все права, включая права на копирование и распространение. All rights reserved.
Исключительно в информационных целях, без внесения изменений службой технической документации.

Номер материала: 1324.001.122

9 S 1310 TO /

Поз. №	Информация	Номер изменения
195	PAINTING, ZF STANDARD	
196	CODING OUTER CONSERVATION	
197	SCOPE OUTER CONSERVATION	
198	CODING INNER CONSERVATION	
199	CONSERVATION SPECIFICATION	

© Все права сохраняются за ZF Friedrichshafen AG, также в случае подачи заявки на предоставление правовой охраны. Мы сохраняем за собой все права, включая права на копирование и распространение. All rights reserved.
Исключительно в информационных целях, без внесения изменений службой технической документации.

Перечень узлов

Номер материала: 1324.001.122

Изображение	Поз. №	№ материала	Наименование	Количество	№ изм.	Тех. инф.
062.01.15-1	110	1324.101.038	КАРТЕР КОРОБКИ ПЕРЕДАЧ	1		
062.01.50-1	112	1324.101.074	ТАБЛИЧКА ФИРМЕННАЯ	1		
062.01.82-1	120	1324.101.860	КАРТЕР КОРОБКИ ПЕРЕДАЧ	1		
062.01.96-1	122	1324.101.900	КОМПОНЕНТЫ ЗАКРЫВАЮЩИЕ	1		
062.02.40-1	140	1304.102.455	ФЛАНЕЦ ПРИСОЕДИНИТЕЛЬНЫЙ	1		
062.02.81-1	150	1324.102.802	ВАЛ ПЕРВИЧНЫЙ	1		
062.02.10-1	910	1324.102.011	ВАЛ ПЕРВИЧНЫЙ	1		
062.03.81-1	180	1324.103.801	ВАЛ ПРОМЕЖУТОЧНЫЙ	1		
062.03.07-1	920	1324.103.007	ВАЛ ПРОМЕЖУТОЧНЫЙ	1		
062.04.08-1	930	1324.104.007	ВАЛ ВТОРИЧНЫЙ	1		
062.06.27-1	230	1324.106.055	СИСТЕМА ПЕРЕКЛЮЧЕНИЯ ПЕРЕДАЧ	1		
062.06.50-1	238	1324.106.412	ДЕТАЛИ СОЕДИНИТЕЛЬНЫЕ	1		
062.07.85-1	282	1324.107.817	КОРПУС МЕХАНИЗМА ПЕРЕКЛЮЧЕНИЯ ПЕРЕДАЧ	1		
062.07.15-1	910	1324.107.006	КОРПУС МЕХАНИЗМА ПЕРЕКЛЮЧЕНИЯ ПЕРЕДАЧ	1		
062.07.58-1	914	1324.107.444	ВАЛ УПРАВЛЕНИЯ ПЕРЕКЛЮЧЕНИЕМ ПЕРЕДАЧ	1		
062.08.32-1	930	1324.170.025	КРЫШКА	1		
062.08.85-1	934	1324.170.807	КРЫШКА	1		
	970	0769.152.013	ANTI-CORROSIVE	1		
062.12.29-1	922	1324.149.055	КОМПЛЕКТ ПРУЖИН	1		
062.14.00-1	330	1304.122.812	SUPPORT	1		
062.43.80-1	512	1324.131.800	КАРТЕР ДЕМУЛЬТИПЛИКАТОРА	1		
062.01.95-1	554	0768.406.049	ВИНТ ЗАПОРНЫЙ	1		
062.57.02-1	390	1324.145.015	ВКЛЮЧЕНИЕ ДЕЛИТЕЛЯ КОРОБКИ ПЕРЕДАЧ	1		
061.92.78-1	480	6060.101.840	ЗАКРЕПЛЕНИЕ	1		
062.92.117-1	900	6060.101.692	КАРТЕР СЦЕПЛЕНИЯ	1		
062.92.80-1	920	6060.101.877	ЗАКРЕПЛЕНИЕ	1		
061.93.30-1	910	6060.168.001	ВЫЖИМНОЙ ПОДШИПНИК	1		

© Все права сохраняются за ZF Friedrichshafen AG, также в случае подачи заявки на предоставление правовой охраны. Мы сохраняем за собой все права, включая права на копирование и распространение. All rights reserved.
Исключительно в информационных целях, без внесения изменений службой технической документации.

Номер материала: 1324.001.122
Изображение: 062.01.15-1
КАРТЕР КОРОБКИ ПЕРЕДАЧ

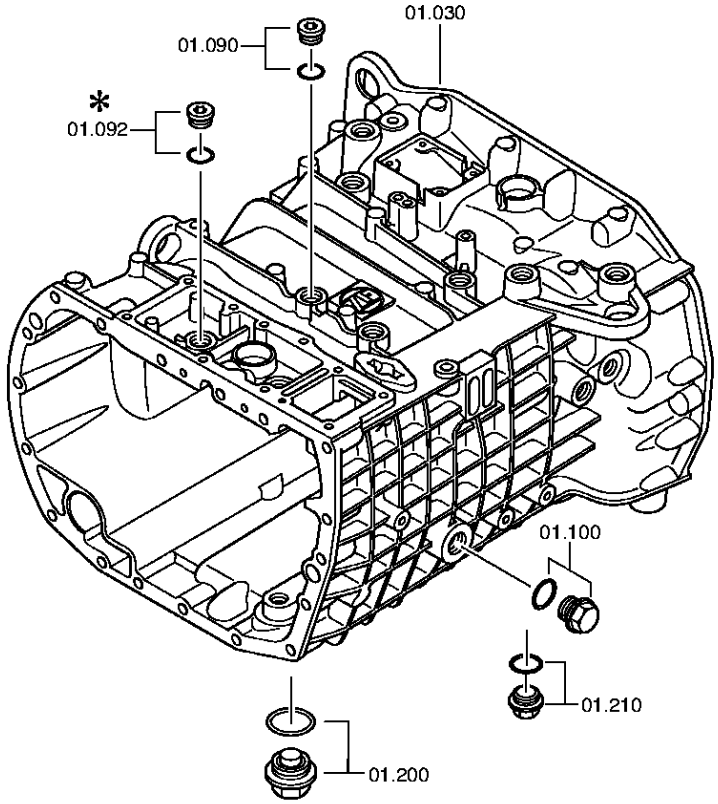

© Все права сохраняются за ZF Friedrichshafen AG, также в случае подачи заявки на предоставление правовой охраны. Мы сохраняем за собой все права, включая права на копирование и распространение. All rights reserved.
Исключительно в информационных целях, без внесения изменений службой технической документации.

Номер материала: 1324.001.122
Изображение: 062.01.50-1
КАРТЕР КОРОБКИ ПЕРЕДАЧ

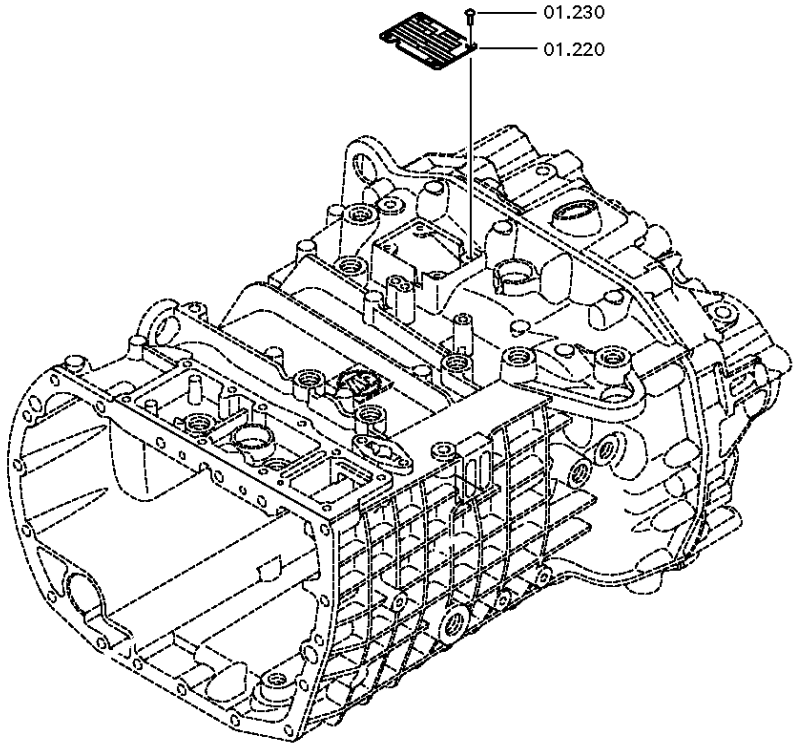

© Все права сохраняются за ZF Friedrichshafen AG, также в случае подачи заявки на предоставление правовой охраны. Мы сохраняем за собой все права, включая права на копирование и распространение. All rights reserved.
Исключительно в информационных целях, без внесения изменений службой технической документации.

Номер материала: 1324.001.122
Изображение: 062.01.82-1
КАРТЕР КОРОБКИ ПЕРЕДАЧ

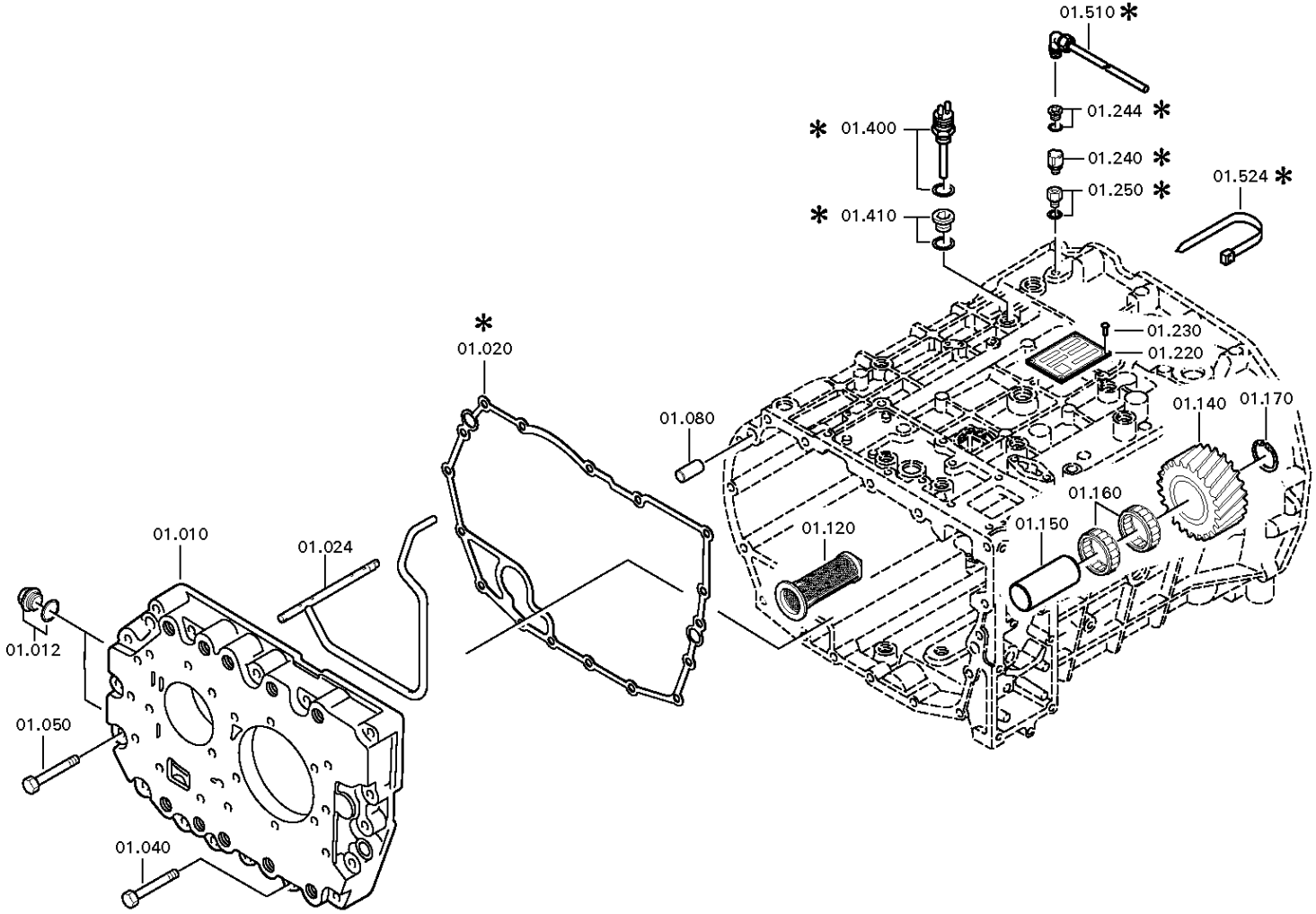

© Все права сохраняются за ZF Friedrichshafen AG, также в случае подачи заявки на предоставление правовой охраны. Мы сохраняем за собой все права, включая права на копирование и распространение. All rights reserved.
Исключительно в информационных целях, без внесения изменений службой технической документации.

Номер материала: 1324.001.122
Изображение: 062.01.96-1
КАРТЕР КОРОБКИ ПЕРЕДАЧ

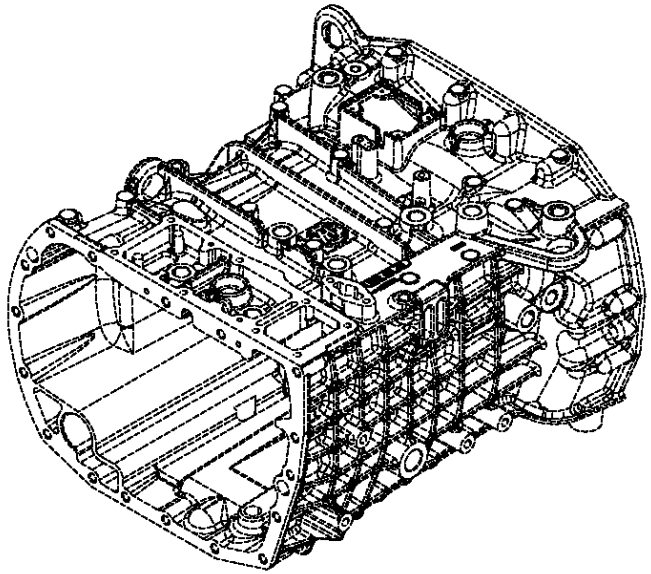

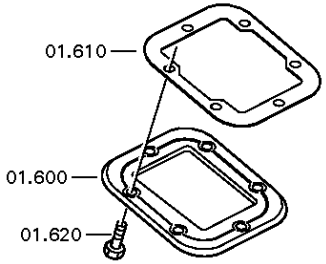

© Все права сохраняются за ZF Friedrichshafen AG, также в случае подачи заявки на предоставление правовой охраны. Мы сохраняем за собой все права, включая права на копирование и распространение. All rights reserved.
Исключительно в информационных целях, без внесения изменений службой технической документации.

Спецификация

9 S 1315 TO /

Номер материала: 1324.001.122
Изображение: 062.01.15-1
Номер группы материала: 1324.101.038

	Поз. №	№ материала	№ материала клиента	Наименование	Количество	Единица массы	№ изм.	Тех. инф.	Рем. к-кт	Альтернативный материал
	10	1324.301.169		КОРПУС I	1					
	12	---		ВИНТ ЗАПОРНЫЙ	2			45N.M*DICHTRING M16X1,5		
	---	0636.100.794		ВИНТ ЗАПОРНЫЙ	1		Z00010111711	M16X1,5		
	---	0634.801.044		ШАЙБА УПЛОТНИТЕЛЬНАЯ	1			16X20		
	20	0501.321.065		ПРОКЛАДКА УПЛОТНИТЕЛЬНАЯ	1					
	24	1324.201.087		ТРУБКА	1		Z00031556310	KPL.SPRITZROHR UNTENLIEGEND		
	30	1324.201.041		КАРТЕР	1			KPL.		
	40	0736.300.123		БОЛТ С ГОЛОВКОЙ ШЕСТИГРАННОЙ	3			M10X70 M10X70		
	50	0736.300.123		БОЛТ С ГОЛОВКОЙ ШЕСТИГРАННОЙ	14			M10X70 M10X70		
	80	0631.306.229		ШТИФТ ЦИЛИНДРИЧЕСКИЙ	2			16X36		
	90	---		ВИНТ ЗАПОРНЫЙ	1		Z00019154011	30N.M*DICHTRING M18X1,5		
	---	0636.100.791		ВИНТ ЗАПОРНЫЙ	1		Z00019154010	M18X1,5		
	---	0634.801.062		ШАЙБА УПЛОТНИТЕЛЬНАЯ	1		Z00019154010	18X24		
	100	---		ВИНТ ЗАПОРНЫЙ	1		Z00010112111	60N.M*DICHTRING M24X1,5		
	---	0636.304.088		ВИНТ ЗАПОРНЫЙ	1		Z00010112110	M24X1,5		
	---	0730.008.637		ШАЙБА УПЛОТНИТЕЛЬНАЯ	1		Z00010112110	24X29		
	120	0501.318.802		ЭЛЕМЕНТ ФИЛЬТРУЮЩИЙ СЕТЧАТЫЙ	1					
	140	1324.305.001		ШЕСТЕРНЯ ПРОМЕЖУТОЧНАЯ ЗАДНЕЙ ПЕРЕДАЧИ	1			9S1110/9S1310		
	150	1304.305.030		БОЛТ	1					
	160	0750.115.974		СЕПАРАТОР ПОДШИПНИКА РОЛИКОГО	2			40,0X60,0X26,0		
	170	0630.502.022		СТОПОРНОЕ КОЛЬЦО	1			40X1,75		

© Все права сохраняются за ZF Friedrichshafen AG, также в случае подачи заявки на предоставление правовой охраны. Мы сохраняем за собой все права, включая права на копирование и распространение. All rights reserved.
Исключительно в информационных целях, без внесения изменений службой технической документации.

9 S 1315 TO /

Номер материала: 1324.001.122
Изображение: 062.01.15-1
Номер группы материала: 1324.101.038

	Поз. №	№ материала	№ материала клиента	Наименование	Количество	Единица массы	№ изм.	Тех. инф.	Рем. к-кт	Альтернативный материал
	200	---		ВИНТ ЗАПОРНЫЙ	1		Z00010112212	M38X1,5		
	---	0736.300.272		ВИНТ ЗАПОРНЫЙ	1		Z00010112215	M38X1,5		
	---	0634.801.321		ШАЙБА УПЛОТНИТЕЛЬНАЯ	1		Z00010112215	38X44		
	210	---		ВИНТ ЗАПОРНЫЙ	1		Z00010112111	60N.M*DICHTRING M24X1,5		
	---	0636.304.088		ВИНТ ЗАПОРНЫЙ	1		Z00010112110	M24X1,5		
	---	0730.008.637		ШАЙБА УПЛОТНИТЕЛЬНАЯ	1		Z00010112110	24X29		
	220	0769.171.114		ТАБЛИЧКА ФИРМЕННАЯ	1			BOUTHEON		
	230	0731.300.027		ЗАКЛЕПКА ЗАКЛАДНАЯ	4					
	240	0501.335.819		ШТУЦЕР	1					
	340	0637.510.037		PLUG	1					
	350	0637.510.037		PLUG	1					
	514	1315.201.215		ТРУБКА	1			L=4200MM		
	600	1324.301.165		КРЫШКА	1		Z00032830410			
	610	1290.301.140		ПРОКЛАДКА УПЛОТНИТЕЛЬНАЯ	1		Z00032830410	ENTHALT.IN 1290 301 071(1)		
	620	0636.016.403		БОЛТ С ГОЛОВКОЙ ШЕСТИГРАННОЙ	6		Z00032830410	M10X22		

© Все права сохраняются за ZF Friedrichshafen AG, также в случае подачи заявки на предоставление правовой охраны. Мы сохраняем за собой все права, включая права на копирование и распространение. All rights reserved.
Исключительно в информационных целях, без внесения изменений службой технической документации.

Номер материала: 1324.001.122
Изображение: 062.02.40-1
ФЛАНЕЦ ПРИСОЕДИНИТЕЛЬНЫЙ

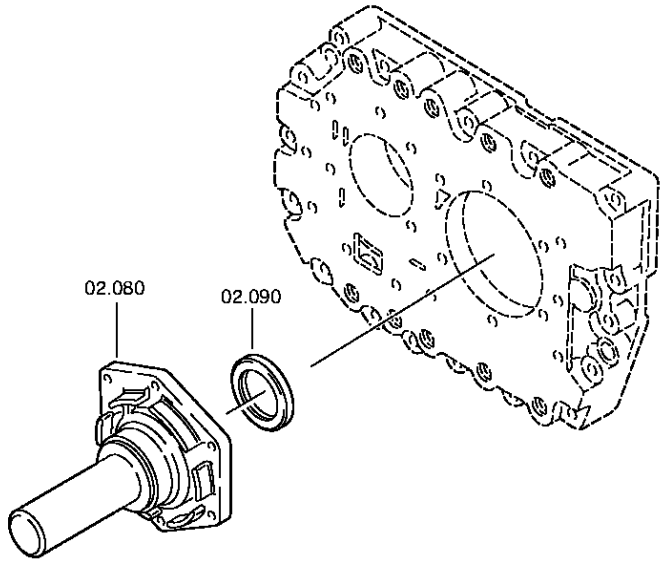

© Все права сохраняются за ZF Friedrichshafen AG, также в случае подачи заявки на предоставление правовой охраны. Мы сохраняем за собой все права, включая права на копирование и распространение. All rights reserved.
Исключительно в информационных целях, без внесения изменений службой технической документации.

Номер материала: 1324.001.122
Изображение: 062.02.10-1
ФЛАНЕЦ ПРИСОЕДИНИТЕЛЬНЫЙ

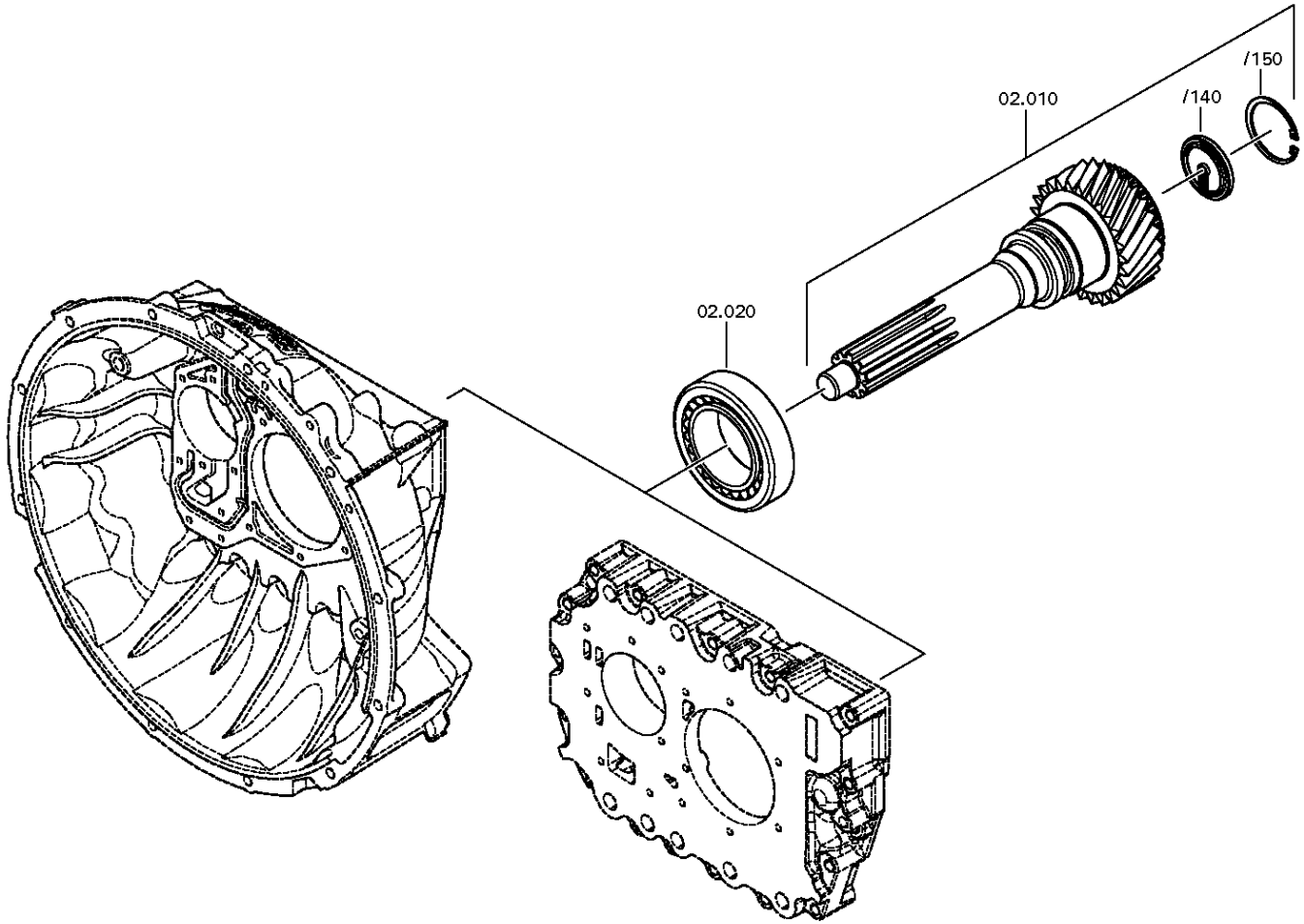

© Все права сохраняются за ZF Friedrichshafen AG, также в случае подачи заявки на предоставление правовой охраны. Мы сохраняем за собой все права, включая права на копирование и распространение. All rights reserved.
Исключительно в информационных целях, без внесения изменений службой технической документации.

Номер материала: 1324.001.122
Изображение: 062.02.81-1
ФЛАНЕЦ ПРИСОЕДИНИТЕЛЬНЫЙ

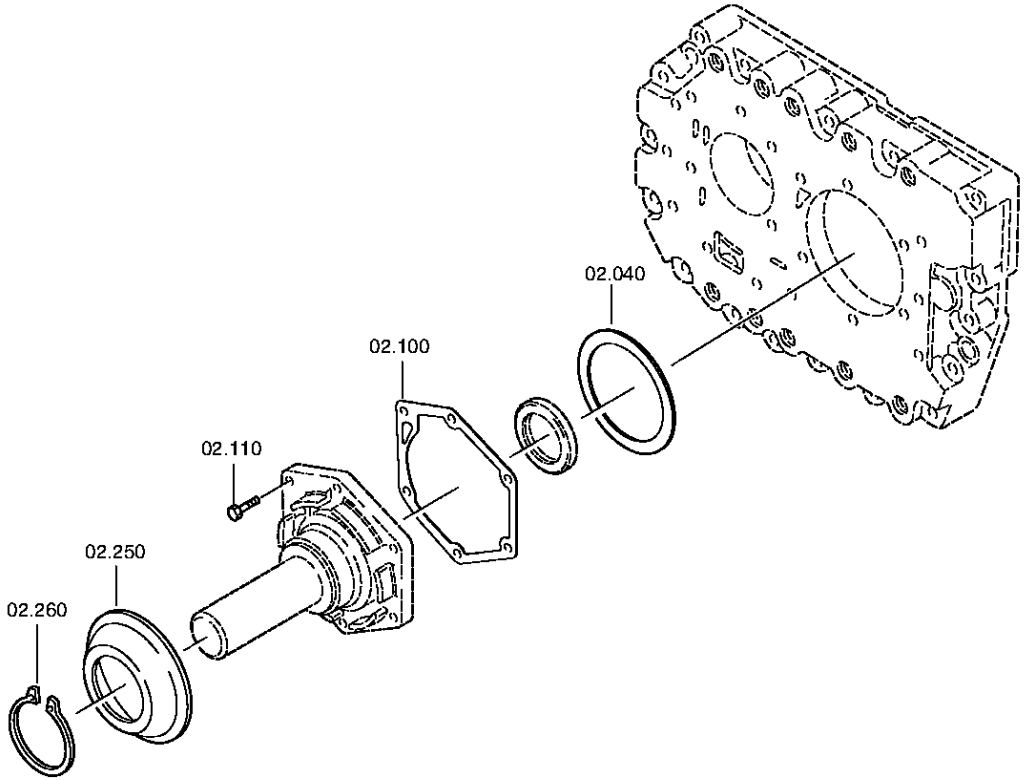

© Все права сохраняются за ZF Friedrichshafen AG, также в случае подачи заявки на предоставление правовой охраны. Мы сохраняем за собой все права, включая права на копирование и распространение. All rights reserved.
Исключительно в информационных целях, без внесения изменений службой технической документации.

Спецификация

9 S 1315 TO /

Номер материала: 1324.001.122
Изображение: 062.02.40-1
Номер группы материала: 1304.102.455

	Поз. №	№ материала	№ материала клиента	Наименование	Количество	Единица массы	№ изм.	Тех. инф.	Рем. к-кт	Альтернативный материал
	10	1324.202.014		ВАЛ ПЕРВИЧНЫЙ	1			KPL.		
	/140	1304.302.440		КРЫШКА	1					
	/150	0630.502.063		СТОПОРНОЕ КОЛЬЦО	1			58X2		
	20	0750.120.290		ПОДШИПНИК РОЛИКОВЫЙ КОНИЧЕСКИЙ	1			71,438X120,000X32,545		
	40	---		КОЛЬЦО РЕГУЛИРОВОЧНОЕ	1			H= 1,10- 2,30(ABSTUFUNG:0,05MM)		
	---	0730.002.661		КОЛЬЦО РЕГУЛИРОВОЧНОЕ	1			A=1,10 IN 0730 006 163(2)		
	---	0730.007.638		КОЛЬЦО РЕГУЛИРОВОЧНОЕ	1			A=1,15 IN 0730 006 163(2)		
	---	0730.002.660		КОЛЬЦО РЕГУЛИРОВОЧНОЕ	1			A=1,20 IN 0730 006 163(2)		
	---	0730.007.639		КОЛЬЦО РЕГУЛИРОВОЧНОЕ	1			A=1,25 IN 0730 006 163(2)		
	---	0730.002.659		КОЛЬЦО РЕГУЛИРОВОЧНОЕ	1			A=1,30 IN 0730 006 163(2)		
	---	0730.007.640		КОЛЬЦО РЕГУЛИРОВОЧНОЕ	1			A=1,35 IN 0730 006 163(2)		
	---	0730.002.658		КОЛЬЦО РЕГУЛИРОВОЧНОЕ	1			A=1,40 IN 0730 006 163(2)		
	---	0730.006.164		КОЛЬЦО РЕГУЛИРОВОЧНОЕ	1			A=1,45 IN 0730 006 163(2)		
	---	0730.002.657		КОЛЬЦО РЕГУЛИРОВОЧНОЕ	1			A=1,50 IN 0730 006 163(2)		
	---	0730.006.165		КОЛЬЦО РЕГУЛИРОВОЧНОЕ	1			A=1,55 IN 0730 006 163(2)		
	---	0730.002.656		КОЛЬЦО РЕГУЛИРОВОЧНОЕ	1			A=1,60 IN 0730 006 163(2)		
	---	0730.006.166		КОЛЬЦО РЕГУЛИРОВОЧНОЕ	1			A=1,65 IN 0730 006 163(2)		
	---	0730.002.655		КОЛЬЦО РЕГУЛИРОВОЧНОЕ	1			A=1,70 IN 0730 006 163(2)		

© Все права сохраняются за ZF Friedrichshafen AG, также в случае подачи заявки на предоставление правовой охраны. Мы сохраняем за собой все права, включая права на копирование и распространение. All rights reserved.
Исключительно в информационных целях, без внесения изменений службой технической документации.

9 S 1315 TO /

Номер материала: 1324.001.122
Изображение: 062.02.40-1
Номер группы материала: 1304.102.455

	Поз. №	№ материала	№ материала клиента	Наименование	Количество	Единица массы	№ изм.	Тех. инф.	Рем. к-кт	Альтернативный материал
	---	0730.006.167		КОЛЬЦО РЕГУЛИРОВОЧНОЕ	1			A=1,75 IN 0730 006 163(2)		
	---	0730.002.654		КОЛЬЦО РЕГУЛИРОВОЧНОЕ	1			A=1,80 IN 0730 006 163(2)		
	---	0730.006.168		КОЛЬЦО РЕГУЛИРОВОЧНОЕ	1			A=1,85 IN 0730 006 163(2)		
	---	0730.006.169		КОЛЬЦО РЕГУЛИРОВОЧНОЕ	1			A=1,90 IN 0730 006 163(2)		
	---	0730.006.179		КОЛЬЦО РЕГУЛИРОВОЧНОЕ	1			A=1,95 IN 0730 006 163(2)		
	---	0730.006.180		КОЛЬЦО РЕГУЛИРОВОЧНОЕ	1			A=2,00 IN 0730 006 163(2)		
	---	0730.006.181		КОЛЬЦО РЕГУЛИРОВОЧНОЕ	1			A=2,05 IN 0730 006 163(2)		
	---	0730.006.182		КОЛЬЦО РЕГУЛИРОВОЧНОЕ	1			A=2,10 IN 0730 006 163(2)		
	---	0730.006.183		КОЛЬЦО РЕГУЛИРОВОЧНОЕ	1			A=2,15 IN 0730 006 163(2)		
	---	0730.006.184		КОЛЬЦО РЕГУЛИРОВОЧНОЕ	1			A=2,20 IN 0730 006 163(2)		
	---	0730.005.856		КОЛЬЦО РЕГУЛИРОВОЧНОЕ	1			A=2,25 IN 0730 006 163(2)		
	---	0730.005.857		КОЛЬЦО РЕГУЛИРОВОЧНОЕ	1			A=2,30 IN 0730 006 163(2)		
	80	1304.302.350		ФЛАНЕЦ ПРИСОЕДИНИТЕЛЬНЫЙ	1			ENTHALT.IN 1304 302 347(0)		
	90	0734.300.670		САЛЬНИК	1			52X68X8		
	100	0501.322.828		ПРОКЛАДКА УПЛОТНИТЕЛЬНАЯ	1		C01005749F10			
	110	0636.100.797		БОЛТ С ГОЛОВКОЙ ШЕСТИГРАННОЙ	6		Z00007891312	M8X30		
	250	1324.302.191		КОЛПАК УПЛОТНИТЕЛЬНЫЙ	1					
	260	0630.501.051		СТОПОРНОЕ КОЛЬЦО	1			82X2,5		

© Все права сохраняются за ZF Friedrichshafen AG, также в случае подачи заявки на предоставление правовой охраны. Мы сохраняем за собой все права, включая права на копирование и распространение. All rights reserved.
Исключительно в информационных целях, без внесения изменений службой технической документации.

Номер материала: 1324.001.122
Изображение: 062.03.81-1
ВАЛ ПРОМЕЖУТОЧНЫЙ

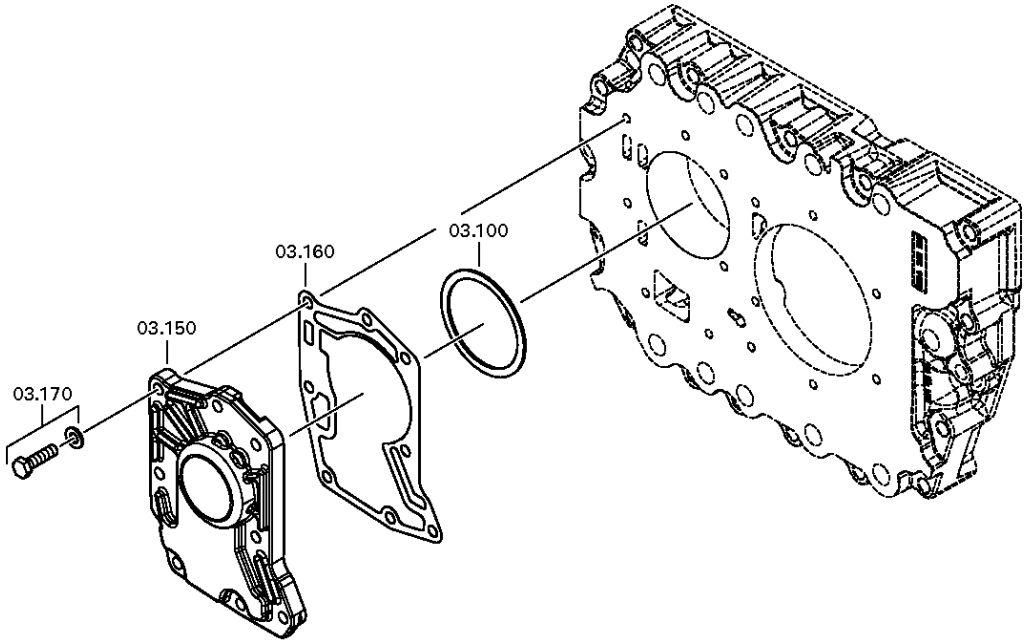

© Все права сохраняются за ZF Friedrichshafen AG, также в случае подачи заявки на предоставление правовой охраны. Мы сохраняем за собой все права, включая права на копирование и распространение. All rights reserved.
Исключительно в информационных целях, без внесения изменений службой технической документации.

Номер материала: 1324.001.122
Изображение: 062.03.07-1
ВАЛ ПРОМЕЖУТОЧНЫЙ

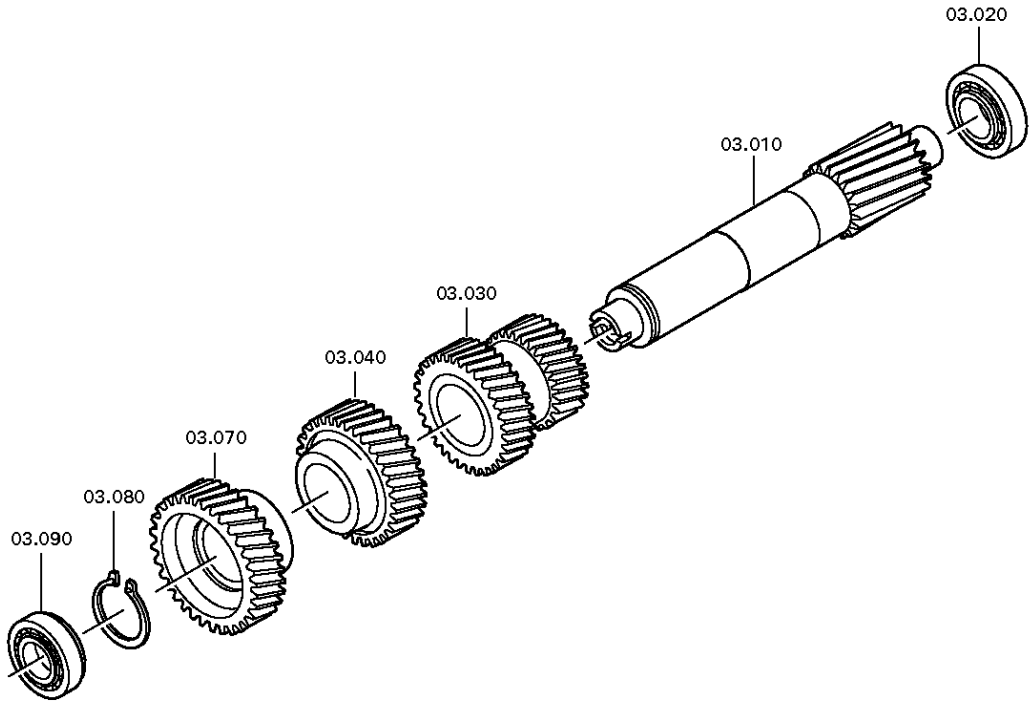

© Все права сохраняются за ZF Friedrichshafen AG, также в случае подачи заявки на предоставление правовой охраны. Мы сохраняем за собой все права, включая права на копирование и распространение. All rights reserved.
Исключительно в информационных целях, без внесения изменений службой технической документации.

Спецификация

9 S 1315 TO /

Номер материала: 1324.001.122
Изображение: 062.03.81-1
Номер группы материала: 1324.103.801

	Поз. №	№ материала	№ материала клиента	Наименование	Количество	Единица массы	№ изм.	Тех. инф.	Рем. к-кт	Альтернативный материал
🛒	10	1324.303.001		ВАЛ ПРОМЕЖУТОЧНЫЙ	1					
🛒	20	0750.120.291		ПОДШИПНИК РОЛИКОВЫЙ КОНИЧЕСКИЙ	1			50,800X95,250X28,575		
🛒	30	0769.171.728		БЛОК ШЕСТЕРЕН ДВОЙНОЙ	1		Z00042611210	1/2G		
🛒	40	1324.303.003		КОЛЕСО КОСОЗУБОЕ	1		Z00042611210	4G		
🛒	70	1324.303.004		КОЛЕСО КОСОЗУБОЕ	1		Z00042611210	KONST.		
🛒	80	0630.501.040		СТОПОРНОЕ КОЛЬЦО	1			58X2		
	90	---		ПОДШИПНИК РОЛИКОВЫЙ КОНИЧЕСКИЙ	1		C01009457E10	40,0X85,0X33,0		
🛒	---	0735.371.096		ПОДШИПНИК РОЛИКОВЫЙ КОНИЧЕСКИЙ	1			40,0X85,0X33,0		
🛒	---	0735.371.117		ПОДШИПНИК РОЛИКОВЫЙ КОНИЧЕСКИЙ	1			40,0X85,0X33,0		
	100	---		КОЛЬЦО РЕГУЛИРОВОЧНОЕ	1		Z00013179811	H= 1,50- 2,40(ABSTUFUNG:0,05MM)		
🛒	---	0730.002.939		КОЛЬЦО РЕГУЛИРОВОЧНОЕ	1			A=1,50		
🛒	---	0730.003.431		КОЛЬЦО РЕГУЛИРОВОЧНОЕ	1			A=1,55		
🛒	---	0730.002.938		КОЛЬЦО РЕГУЛИРОВОЧНОЕ	1			A=1,60		
🛒	---	0730.003.432		КОЛЬЦО РЕГУЛИРОВОЧНОЕ	1			A=1,65		
🛒	---	0730.002.937		КОЛЬЦО РЕГУЛИРОВОЧНОЕ	1			A=1,70		
🛒	---	0730.003.433		КОЛЬЦО РЕГУЛИРОВОЧНОЕ	1			A=1,75		
🛒	---	0730.002.936		КОЛЬЦО РЕГУЛИРОВОЧНОЕ	1			A=1,80		

© Все права сохраняются за ZF Friedrichshafen AG, также в случае подачи заявки на предоставление правовой охраны. Мы сохраняем за собой все права, включая права на копирование и распространение. All rights reserved.
Исключительно в информационных целях, без внесения изменений службой технической документации.

9 S 1315 TO /

Номер материала: 1324.001.122
Изображение: 062.03.81-1
Номер группы материала: 1324.103.801

	Поз. №	№ материала	№ материала клиента	Наименование	Количество	Единица массы	№ изм.	Тех. инф.	Рем. к-кт	Альтернативный материал
	---	0730.003.434		КОЛЬЦО РЕГУЛИРОВОЧНОЕ	1			A=1,85		
	---	0730.002.935		КОЛЬЦО РЕГУЛИРОВОЧНОЕ	1			A=1,90		
	---	0730.003.435		КОЛЬЦО РЕГУЛИРОВОЧНОЕ	1			A=1,95		
	---	0730.002.934		КОЛЬЦО РЕГУЛИРОВОЧНОЕ	1			A=2,00		
	---	0730.004.731		КОЛЬЦО РЕГУЛИРОВОЧНОЕ	1			A=2,05		
	---	0730.004.732		КОЛЬЦО РЕГУЛИРОВОЧНОЕ	1			A=2,10		
	---	0730.004.733		КОЛЬЦО РЕГУЛИРОВОЧНОЕ	1			A=2,15		
	---	0730.004.734		КОЛЬЦО РЕГУЛИРОВОЧНОЕ	1			A=2,20		
	---	0730.004.735		КОЛЬЦО РЕГУЛИРОВОЧНОЕ	1			A=2,25		
	---	0730.004.736		КОЛЬЦО РЕГУЛИРОВОЧНОЕ	1			A=2,30		
	---	0730.004.737		КОЛЬЦО РЕГУЛИРОВОЧНОЕ	1			A=2,35		
	---	0730.003.436		КОЛЬЦО РЕГУЛИРОВОЧНОЕ	1			A=2,40		
	150	---		НАСОС	1		Z00013179811			
	---	0501.219.904		НАСОС	1		Z00024012810			
	---	0501.215.245		НАСОС МАСЛЯНЫЙ	1			KPL.F.SEP.KUPPL.GLOCKE E21		
	160	0501.322.829		УПЛОТНЕНИЕ ПЛОСКОЕ	1		Z00013179811			
	170	---		БОЛТ С ГОЛОВКОЙ ШЕСТИГРАННОЙ	8		Z00013179811	M8X30		
	---	0636.100.797		БОЛТ С ГОЛОВКОЙ ШЕСТИГРАННОЙ	1		Z00007891310	M8X30		
	---	0630.100.295		ШАЙБА	1		Z00007158414			

© Все права сохраняются за ZF Friedrichshafen AG, также в случае подачи заявки на предоставление правовой охраны. Мы сохраняем за собой все права, включая права на копирование и распространение. All rights reserved.
Исключительно в информационных целях, без внесения изменений службой технической документации.

Изображение

9 S 1315 TO /
ВАЛ ВТОРИЧНЫЙ

Номер материала: 1324.001.122
Изображение: 062.04.08-1
Номер группы материала: 1324.104.007

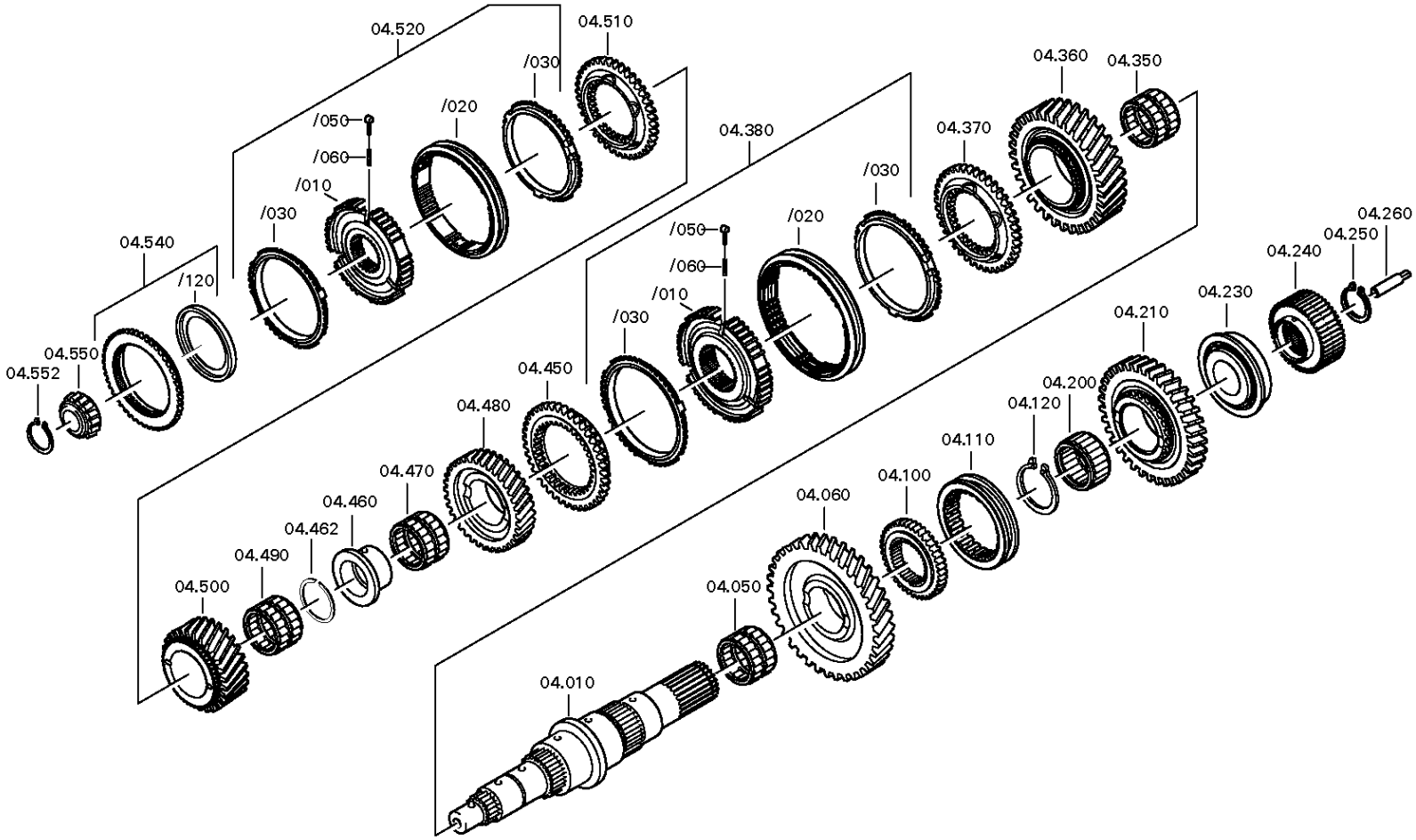

© Все права сохраняются за ZF Friedrichshafen AG, также в случае подачи заявки на предоставление правовой охраны. Мы сохраняем за собой все права, включая права на копирование и распространение. All rights reserved.
Исключительно в информационных целях, без внесения изменений службой технической документации.

Спецификация

9 S 1315 TO /

Номер материала: 1324.001.122
Изображение: 062.04.08-1
Номер группы материала: 1324.104.007

	Поз. №	№ материала	№ материала клиента	Наименование	Количество	Единица массы	№ изм.	Тех. инф.	Рем. к-кт	Альтернативный материал
	10	1324.304.081		ВАЛ ВТОРИЧНЫЙ	1		Z00031318010	ECOMID		
	50	0750.115.972		СЕПАРАТОР ПОДШИПНИКА ИГОЛЬЧАТОГО	1		C01004478F10	CR 75,0X83,0X35,0		
	60	1304.304.543		КОЛЕСО КОСОЗУБОЕ	1			ENTHALT.IN 1304 304 425(0)		
	100	1324.304.037		СТУПИЦА СИНХРОНИЗАТОРА	1					
	110	1304.304.444		МУФТА СКОЛЬЗЯЩАЯ	1			9S-109 KLAUE D=96		
	120	---		СТОПОРНОЕ КОЛЬЦО	1		Z00038341610	H= 2,40- 2,80(ABSTUFUNG:0,10MM)		
	---	0630.501.067		СТОПОРНОЕ КОЛЬЦО	1			60X2,4		
	---	0630.531.141		СТОПОРНОЕ КОЛЬЦО	1			60X2,5		
	---	0630.501.197		СТОПОРНОЕ КОЛЬЦО	1			60X2,6		
	---	0630.501.194		СТОПОРНОЕ КОЛЬЦО	1			60X2,7		
	---	0630.501.195		СТОПОРНОЕ КОЛЬЦО	1			60X2,8		
	200	0750.115.973		СЕПАРАТОР ПОДШИПНИКА ИГОЛЬЧАТОГО	1		C01004479F10	60,0X68,0X39,0		
	210	1324.304.021		КОЛЕСО КОСОЗУБОЕ	1		Z00003789910	RG 9S1110/9S1310		
	230	---		ПОДШИПНИК РОЛИКОВЫЙ КОНИЧЕСКИЙ	1			50,800X104,775X36,512		
	---	0735.372.146		ПОДШИПНИК РОЛИКОВЫЙ КОНИЧЕСКИЙ	1			50,800X104,774X36,512		
	---	0735.371.599		ПОДШИПНИК РОЛИКОВЫЙ КОНИЧЕСКИЙ	1			50,800X104,775X36,512		
	240	---		ШЕСТЕРНЯ СОЛНЕЧНАЯ	1		Z00037681011	9 S 1110 TD / 9 S 1310 TO		
	---	1324.304.028		ШЕСТЕРНЯ СОЛНЕЧНАЯ	1		Z00037681010	ECOMID		
	250	0769.144.712		СТОПОРНОЕ КОЛЬЦО	1		Z00032784611	H= 2,45- 2,95(ABSTUFUNG:0,05MM)		
	260	1324.304.014		ТРУБКА	1			E21		

© Все права сохраняются за ZF Friedrichshafen AG, также в случае подачи заявки на предоставление правовой охраны. Мы сохраняем за собой все права, включая права на копирование и распространение. All rights reserved.
Исключительно в информационных целях, без внесения изменений службой технической документации.

9 S 1315 TO /

Номер материала: 1324.001.122
Изображение: 062.04.08-1
Номер группы материала: 1324.104.007

	Поз. №	№ материала	№ материала клиента	Наименование	Количество	Единица массы	№ изм.	Тех. инф.	Рем. к-кт	Альтернативный материал
	350	0750.115.971		СЕПАРАТОР ПОДШИПНИКА ИГОЛЬЧАТОГО	2		C01004480F10	1G 75,0X83,0X23,0		
	360	---		КОЛЕСО КОСОЗУБОЕ	1		Z00033584911	1G *9 S 1110 TD/TO *9 S 1310 TO		
	---	1324.304.030		КОЛЕСО КОСОЗУБОЕ	1		Z00033584910	1G		
	---	1324.304.071		КОЛЕСО КОСОЗУБОЕ	1		Z00033584910	1G		
	370	1324.304.013		КОРПУС МУФТЫ СИНХРОНИЗАТОРА	1			ZF BK131_O		
	380	1324.204.007		СИНХРОНИЗАТОР	1			KPL.1+2G		
	/10	1324.304.052		КОРПУС СИНХРОНИЗАТОРА	1		Z00005741711	ZF-BK131		
	/20	1324.304.053		МУФТА СКОЛЬЗЯЩАЯ	1		Z00005741711	ZF-BK131 ECOMID 1./2. SAMM		
	/30	0769.186.929		КОЛЬЦО БЛОКИРУЮЩЕЕ СИНХРОНИЗАТОРА ДЕЛИТ.	2		Z00033321611	ZF-BK131		
	/50	1297.304.436		УПОР	3					
	/60	0732.040.409		ПРУЖИНА НАЖИМНАЯ	3		C01007317F10			
	450	1324.304.013		КОРПУС МУФТЫ СИНХРОНИЗАТОРА	1			ZF BK131_O		
	460	1324.304.070		ВТУЛКА	1		Z00025981411	9 S 1110 / 1310		
	462	---		СТОПОРНОЕ КОЛЬЦО	1		Z00031318010	H= 3,50- 4,0(ABSTUFUNG:0,10MM)		
	---	0730.303.461		КОЛЬЦО ПРУЖИННОЕ СТОПОРНОЕ	1			h=3,50		
	---	0730.303.462		КОЛЬЦО ПРУЖИННОЕ СТОПОРНОЕ	1			h=3,60		
	---	0730.303.463		КОЛЬЦО ПРУЖИННОЕ СТОПОРНОЕ	1			h=3,70		
	---	0730.303.464		КОЛЬЦО ПРУЖИННОЕ СТОПОРНОЕ	1			h=3,80		
	---	0730.303.465		КОЛЬЦО ПРУЖИННОЕ СТОПОРНОЕ	1			h=3,90		
	---	0730.303.466		КОЛЬЦО ПРУЖИННОЕ СТОПОРНОЕ	1			h=4,00		

© Все права сохраняются за ZF Friedrichshafen AG, также в случае подачи заявки на предоставление правовой охраны. Мы сохраняем за собой все права, включая права на копирование и распространение. All rights reserved.
Исключительно в информационных целях, без внесения изменений службой технической документации.

9 S 1315 TO /

Номер материала: 1324.001.122
Изображение: 062.04.08-1
Номер группы материала: 1324.104.007

	Поз. №	№ материала	№ материала клиента	Наименование	Количество	Единица массы	№ изм.	Тех. инф.	Рем. к-кт	Альтернативный материал
	470	0750.115.970		СЕПАРАТОР ПОДШИПНИКА ИГОЛЬЧАТОГО	1		C01004481F10	75,0X83,0X40,0		
	480	1324.304.015		КОЛЕСО КОСОЗУБОЕ	1			2G		
	490	0735.302.221		СЕПАРАТОР ПОДШИПНИКА ИГОЛЬЧАТОГО	2		Z00031318010	60,0X68,0X24,25		
	500	1324.304.080		КОЛЕСО КОСОЗУБОЕ	1		Z00031318010	4G		
	510	1324.304.011		КОРПУС МУФТЫ СИНХРОНИЗАТОРА	1					
	520	1324.204.008		СИНХРОНИЗАТОР	1			KPL.3+4G		
	/10	1324.304.006		КОРПУС СИНХРОНИЗАТОРА	1			E21 IN 1304 304 650(0)		
	/20	1311.304.103		МУФТА СКОЛЬЗЯЩАЯ	1			ZF-BK119		
	/30	0769.186.930		КОЛЬЦО БЛОКИРУЮЩЕЕ СИНХРОНИЗАТОРА ДЕЛИТ.	2		Z00033321612	ZF-BK119		
	/50	1297.304.436		УПОР	3					
	/60	0732.040.409		ПРУЖИНА НАЖИМНАЯ	3		C01007317F10			
	540	1324.204.009		КОРПУС МУФТЫ СИНХРОНИЗАТОРА	1			KPL.		
	/120	0501.314.108		ШАЙБА ПОДПОРНАЯ	1			79X105,1X5,3		
	550	0750.120.333		ПОДШИПНИК РОЛИКОВЫЙ КОНИЧЕСКИЙ	1		Z00029121011	42,070X40,386		
	552	---		СТОПОРНОЕ КОЛЬЦО	1			H= 2,00- 2,50(ABSTUFUNG:0,10MM)		
	---	0630.501.157		СТОПОРНОЕ КОЛЬЦО	1			42X2,0		
	---	0630.501.208		СТОПОРНОЕ КОЛЬЦО	1			42X2,1		
	---	0630.501.210		СТОПОРНОЕ КОЛЬЦО	1			42X2,2		
	---	0630.501.156		СТОПОРНОЕ КОЛЬЦО	1			42X2,3		
	---	0630.501.120		СТОПОРНОЕ КОЛЬЦО	1			42X2,4		
	---	0630.531.052		СТОПОРНОЕ КОЛЬЦО	1			42X2,5		

© Все права сохраняются за ZF Friedrichshafen AG, также в случае подачи заявки на предоставление правовой охраны. Мы сохраняем за собой все права, включая права на копирование и распространение. All rights reserved.
Исключительно в информационных целях, без внесения изменений службой технической документации.

Номер материала: 1324.001.122
Изображение: 062.06.27-1
СИСТЕМА ПЕРЕКЛЮЧЕНИЯ ПЕРЕДАЧ

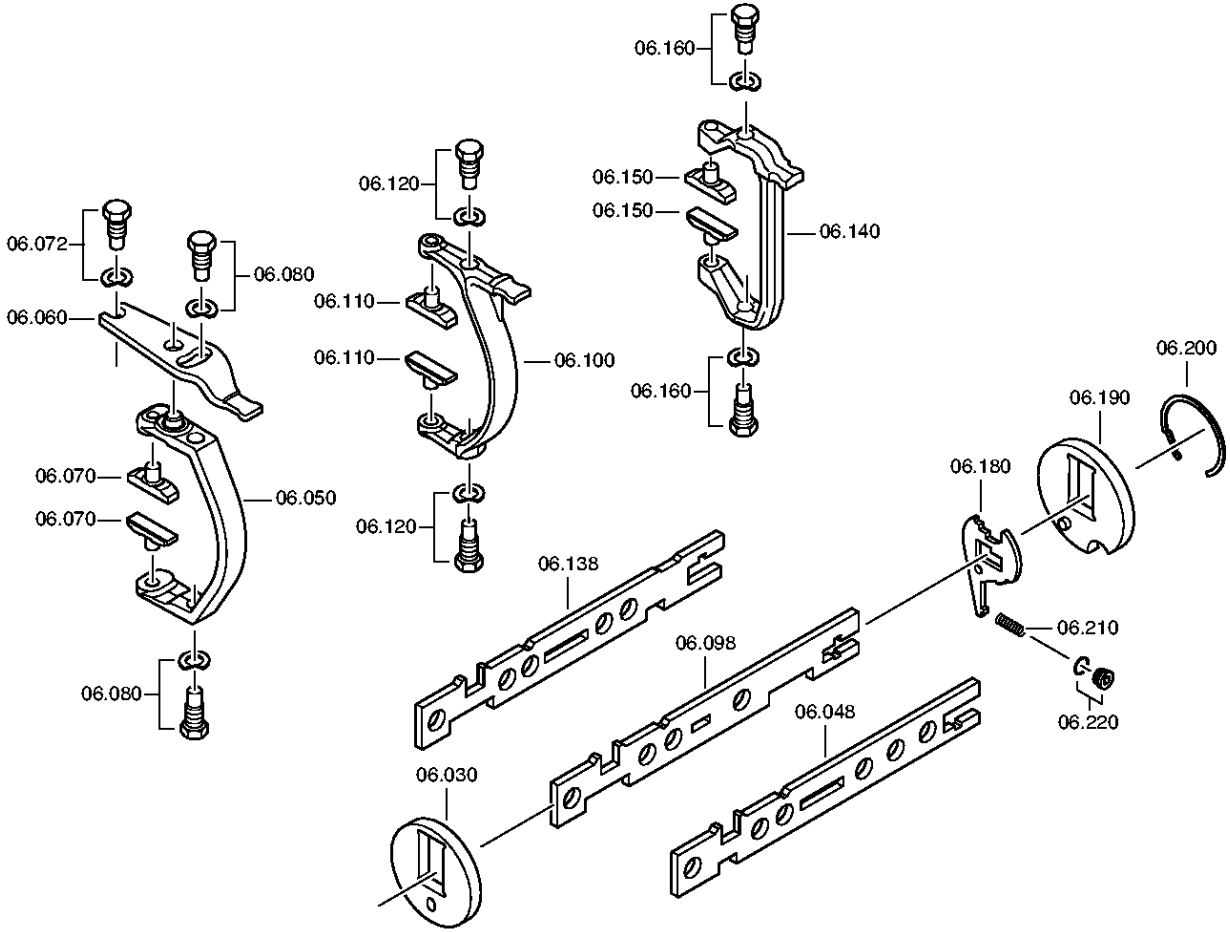

© Все права сохраняются за ZF Friedrichshafen AG, также в случае подачи заявки на предоставление правовой охраны. Мы сохраняем за собой все права, включая права на копирование и распространение. All rights reserved.
Исключительно в информационных целях, без внесения изменений службой технической документации.

Номер материала: 1324.001.122
Изображение: 062.06.50-1
СИСТЕМА ПЕРЕКЛЮЧЕНИЯ ПЕРЕДАЧ

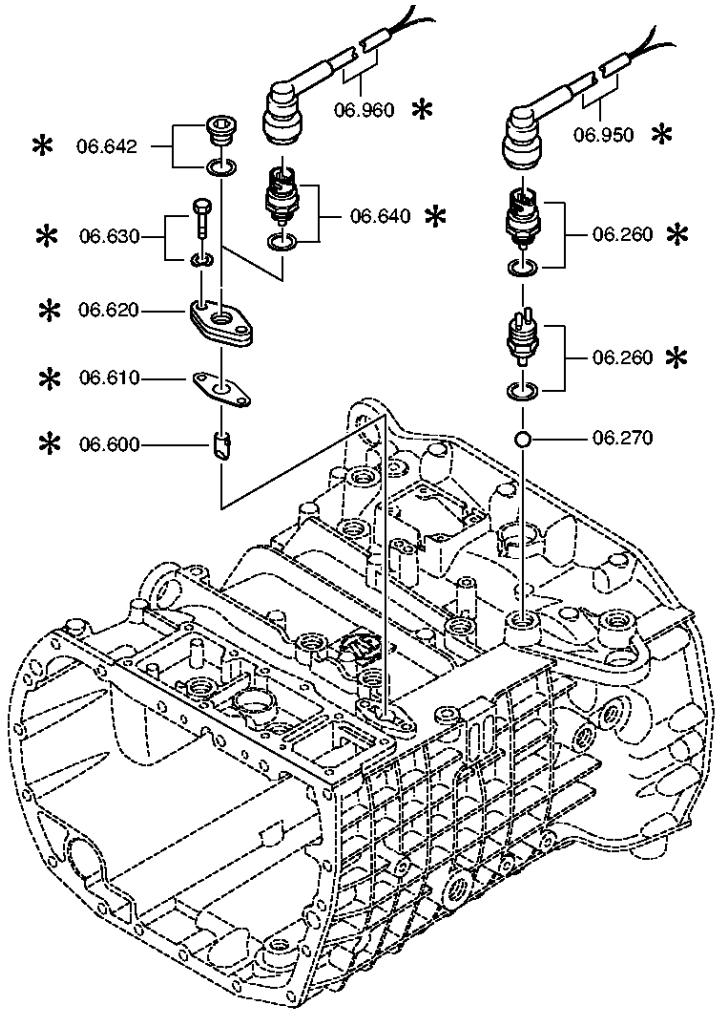

© Все права сохраняются за ZF Friedrichshafen AG, также в случае подачи заявки на предоставление правовой охраны. Мы сохраняем за собой все права, включая права на копирование и распространение. All rights reserved.
Исключительно в информационных целях, без внесения изменений службой технической документации.

9 S 1315 TO /

Номер материала: 1324.001.122
Изображение: 062.06.27-1
Номер группы материала: 1324.106.055

	Поз. №	№ материала	№ материала клиента	Наименование	Количество	Единица массы	№ изм.	Тех. инф.	Рем. к-кт	Альтернативный материал
	30	1304.306.089		ПЛИТА ОПОРНАЯ	1		Z00023004610			
	48	---		ШТОК ВИЛКИ ПЕРЕКЛЮЧЕНИЯ ПЕРЕДАЧ	1		Z00023694811	WTB*H-H*3/4		
	---	1324.306.027		ШТОК ВИЛКИ ПЕРЕКЛЮЧЕНИЯ ПЕРЕДАЧ	1		Z00023694810	3/4		
	---	1324.306.044		ШТОК ВИЛКИ ПЕРЕКЛЮЧЕНИЯ ПЕРЕДАЧ	1		Z00023694810	3/4		
	50	1324.306.047		КОРОМЫСЛО ПЕРЕКЛЮЧЕНИЯ ПЕРЕДАЧ	1		Z00037251210			
	60	1324.306.040		РЫЧАГ ПОВОРОТНЫЙ	1		Z00023004610			
	70	1324.306.046		СУХАРЬ	2		Z00037251210			
	72	---		БОЛТ ШАРНИРНЫЙ	1		Z00023004610	M18X1,5 SK6		
	---	1346.306.089		БОЛТ ШАРНИРНЫЙ	1		Z00008927910			
	---	---		ПРУЖИННАЯ ШАЙБА	1					
	---	0730.301.379		ПРУЖИННАЯ ШАЙБА	1			19X28 19X28		
	---	0730.302.932		ПРУЖИННАЯ ШАЙБА	1			CRVI-FREE*ISO12683 19X28		
	80	---		БОЛТ ШАРНИРНЫЙ	2		Z00023004610	M18X1,5 SK6		
	---	1346.306.089		БОЛТ ШАРНИРНЫЙ	1		Z00008927910			
	---	---		ПРУЖИННАЯ ШАЙБА	1					
	---	0730.301.379		ПРУЖИННАЯ ШАЙБА	1			19X28 19X28		
	---	0730.302.932		ПРУЖИННАЯ ШАЙБА	1			CRVI-FREE*ISO12683 19X28		
	98	---		ШТОК ВИЛКИ ПЕРЕКЛЮЧЕНИЯ ПЕРЕДАЧ	1		Z00023694611	WTB*H-H*1/2		
	---	1324.306.026		ШТОК ВИЛКИ ПЕРЕКЛЮЧЕНИЯ ПЕРЕДАЧ	1		Z00023694610	1/2		
	---	1324.306.043		ШТОК ВИЛКИ ПЕРЕКЛЮЧЕНИЯ ПЕРЕДАЧ	1		Z00023694610	1/2		
	100	1324.306.013		КОРОМЫСЛО ПЕРЕКЛЮЧЕНИЯ ПЕРЕДАЧ	1		Z00023004610	1/2*O.UMLENKUNG		
	110	1290.306.066		СУХАРЬ	2		Z00023004610			
	120	---		БОЛТ ШАРНИРНЫЙ	2		Z00023004610	M18X1,5 SK6		
	---	1346.306.089		БОЛТ ШАРНИРНЫЙ	1		Z00008927910			
	---	---		ПРУЖИННАЯ ШАЙБА	1					

© Все права сохраняются за ZF Friedrichshafen AG, также в случае подачи заявки на предоставление правовой охраны. Мы сохраняем за собой все права, включая права на копирование и распространение. All rights reserved.
Исключительно в информационных целях, без внесения изменений службой технической документации.

9 S 1315 TO /

Номер материала: 1324.001.122
Изображение: 062.06.27-1
Номер группы материала: 1324.106.055

	Поз. №	№ материала	№ материала клиента	Наименование	Количество	Единица массы	№ изм.	Тех. инф.	Рем. к-кт	Альтернативный материал
	---	0730.301.379		ПРУЖИННАЯ ШАЙБА	1			19X28 19X28		
	---	0730.302.932		ПРУЖИННАЯ ШАЙБА	1			CRVI-FREE*ISO12683 19X28		
	138	---		ШТОК ВИЛКИ ПЕРЕКЛЮЧЕНИЯ ПЕРЕДАЧ	1		Z00023004610	WTB*H-H*R/C W/O INVERSE		
	---	1324.306.025		ШТОК ВИЛКИ ПЕРЕКЛЮЧЕНИЯ ПЕРЕДАЧ	1		Z00023004610	R/C W/O INVERSE		
	---	1324.306.042		ШТОК ВИЛКИ ПЕРЕКЛЮЧЕНИЯ ПЕРЕДАЧ	1		Z00023004610	R/C W/O INVERSE		
	140	1324.306.045		КОРОМЫСЛО ПЕРЕКЛЮЧЕНИЯ ПЕРЕДАЧ	1		Z00042686910			
	150	1316.306.015		СУХАРЬ	2		Z00023004610			
	160	---		БОЛТ ШАРНИРНЫЙ	2		Z00023004610	M18X1,5 SK6		
	---	1346.306.089		БОЛТ ШАРНИРНЫЙ	1		Z00008927910			
	---	---		ПРУЖИННАЯ ШАЙБА	1					
	---	0730.301.379		ПРУЖИННАЯ ШАЙБА	1			19X28 19X28		
	---	0730.302.932		ПРУЖИННАЯ ШАЙБА	1			CRVI-FREE*ISO12683 19X28		
	180	1324.306.034		РЫЧАГ БЛОКИРОВКИ	1		Z00023004610			
	190	1304.306.090		ПЛИТА ОПОРНАЯ	1		Z00023004610	9/16 S 90 HINTEN WAAGRECHT		
	200	0730.300.430		КОЛЬЦО ПРУЖИННОЕ СТОПОРНОЕ	1		Z00023004610			
	210	0732.041.374		ПРУЖИНА НАЖИМНАЯ	1		Z00023004610			
	220	---		ВИНТ ЗАПОРНЫЙ	1		Z00023004610	35N.M*DICHTRING M14X1,5		
	---	0636.100.689		ВИНТ ЗАПОРНЫЙ	1		Z00023747410	M14X1,5		
	---	0634.801.217		ШАЙБА УПЛОТНИТЕЛЬНАЯ	1			14X20		
	260	---		ПЕРЕКЛЮЧАТЕЛЬ	1		Z00025033610	SCHL*45N.M*DICHTRING*BAJONETT*SCHUTZKAPPE		
	---	0501.331.660		ПЕРЕКЛЮЧАТЕЛЬ	1		Z00025033617			
	---	0634.801.062		ШАЙБА УПЛОТНИТЕЛЬНАЯ	1		Z00025033617	18X24		
	---	0700.300.427		КОЛПАК ЗАЩИТНЫЙ	1		Z00025033617			
	270	0635.460.024		ШАРИК	1		Z00013179811	13		
	600	1304.207.002		БОЛТ	1		Z00013179811	KPL.		

© Все права сохраняются за ZF Friedrichshafen AG, также в случае подачи заявки на предоставление правовой охраны. Мы сохраняем за собой все права, включая права на копирование и распространение. All rights reserved.
Исключительно в информационных целях, без внесения изменений службой технической документации.

9 S 1315 TO /

Номер материала: 1324.001.122
Изображение: 062.06.27-1
Номер группы материала: 1324.106.055

	Поз. №	№ материала	№ материала клиента	Наименование	Количество	Единица массы	№ изм.	Тех. инф.	Рем. к-кт	Альтернативный материал
	/10	1304.307.087		БОЛТ	1					
	/20	0631.329.069		ШТИФТ РАЗРЕЗНОЙ	1			6X30		
	610	1268.307.170		ПРОКЛАДКА УПЛОТНИТЕЛЬНАЯ	1		Z00013179811	ENTHALT.IN 1290 306 272(2)		
	620	1304.307.083		ПЛАСТИНА	1		Z00013179811	ENTHALT.IN 1304 307 082(2)		
	630	---		БОЛТ С ГОЛОВКОЙ ШЕСТИГРАННОЙ	2			M8X30		
	---	0636.100.797		БОЛТ С ГОЛОВКОЙ ШЕСТИГРАННОЙ	1		Z00007891310	M8X30		
	---	0630.100.295		ШАЙБА	1		Z00007158415			
	640	---		ПЕРЕКЛЮЧАТЕЛЬ	1			OEFF*45N.M*DICHTRING A=1,5* BAJONETT*A1*SCHUTZKAPPE		
	---	0501.219.856		ПЕРЕКЛЮЧАТЕЛЬ	1			OEFFNER DIN BAJONETT		
	---	0634.801.062		ШАЙБА УПЛОТНИТЕЛЬНАЯ	1		Z00012132910	18X24		

© Все права сохраняются за ZF Friedrichshafen AG, также в случае подачи заявки на предоставление правовой охраны. Мы сохраняем за собой все права, включая права на копирование и распространение. All rights reserved.
Исключительно в информационных целях, без внесения изменений службой технической документации.

Номер материала: 1324.001.122
Изображение: 062.07.85-1
КОРПУС МЕХАНИЗМА ПЕРЕКЛЮЧЕНИЯ ПЕРЕДАЧ

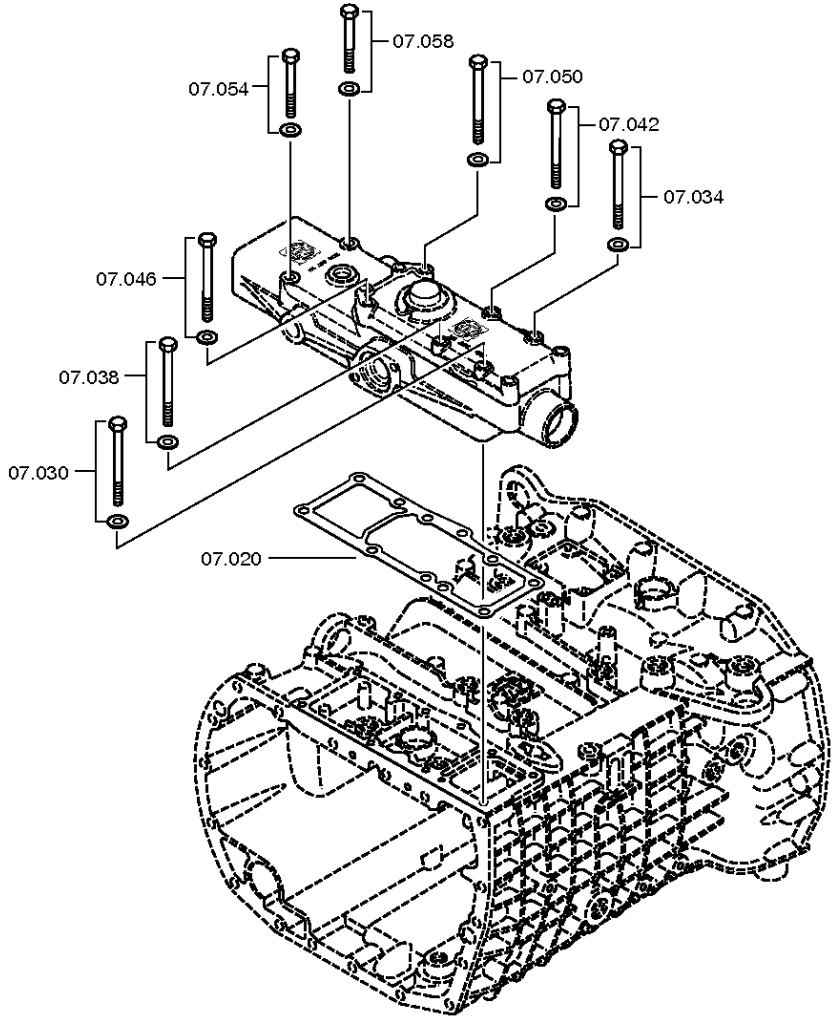

© Все права сохраняются за ZF Friedrichshafen AG, также в случае подачи заявки на предоставление правовой охраны. Мы сохраняем за собой все права, включая права на копирование и распространение. All rights reserved.
Исключительно в информационных целях, без внесения изменений службой технической документации.

Номер материала: 1324.001.122
Изображение: 062.07.15-1
КОРПУС МЕХАНИЗМА ПЕРЕКЛЮЧЕНИЯ ПЕРЕДАЧ

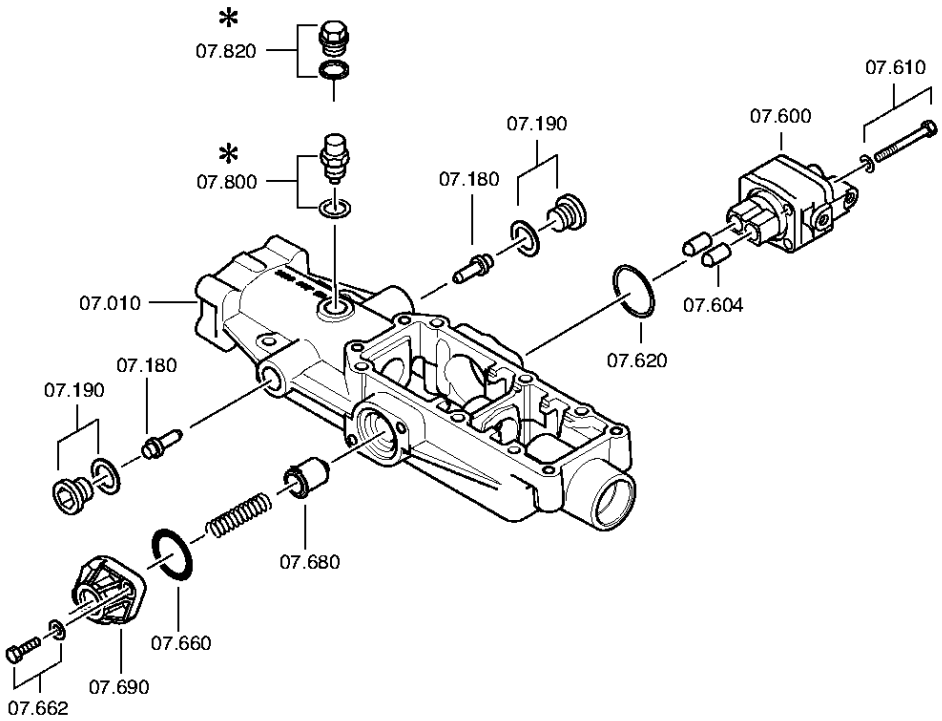

© Все права сохраняются за ZF Friedrichshafen AG, также в случае подачи заявки на предоставление правовой охраны. Мы сохраняем за собой все права, включая права на копирование и распространение. All rights reserved.
Исключительно в информационных целях, без внесения изменений службой технической документации.

Номер материала: 1324.001.122
Изображение: 062.07.58-1
КОРПУС МЕХАНИЗМА ПЕРЕКЛЮЧЕНИЯ ПЕРЕДАЧ

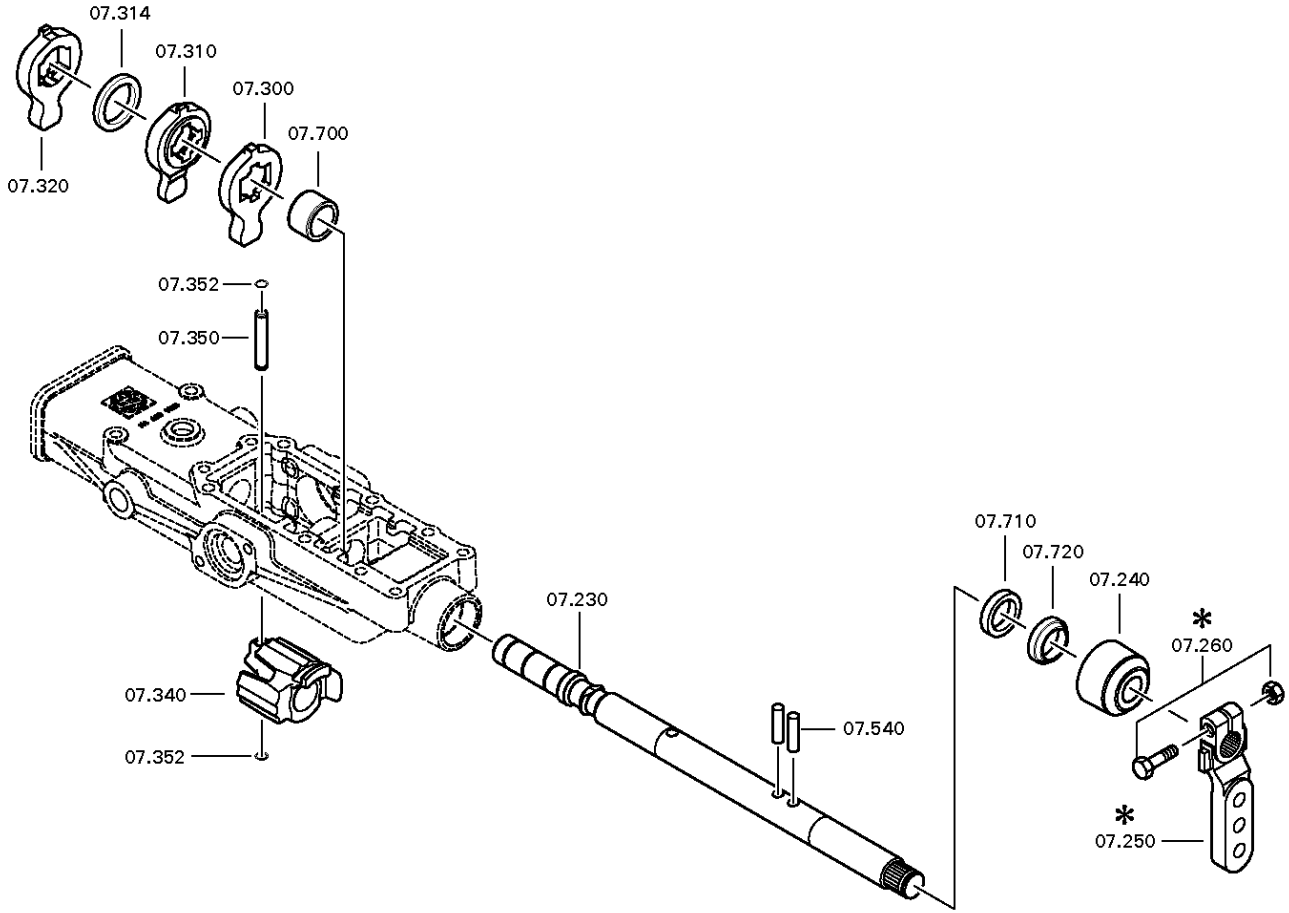

© Все права сохраняются за ZF Friedrichshafen AG, также в случае подачи заявки на предоставление правовой охраны. Мы сохраняем за собой все права, включая права на копирование и распространение. All rights reserved.
Исключительно в информационных целях, без внесения изменений службой технической документации.

Спецификация

9 S 1315 TO /

Номер материала: 1324.001.122
Изображение: 062.07.85-1
Номер группы материала: 1324.107.817

	Поз. №	№ материала	№ материала клиента	Наименование	Количество	Единица массы	№ изм.	Тех. инф.	Рем. к-кт	Альтернативный материал
	10	1324.307.207		КОРПУС МЕХАНИЗМА ПЕРЕКЛЮЧЕНИЯ ПЕРЕДАЧ	1		Z00003894110			
	20	0501.324.626		ПРОКЛАДКА УПЛОТНИТЕЛЬНАЯ	1		Z00034221610			
	30	---		БОЛТ С ГОЛОВКОЙ ШЕСТИГРАННОЙ	1		Z00034221610	M8X100		
	---	0636.011.763		БОЛТ С ГОЛОВКОЙ ШЕСТИГРАННОЙ	1		Z00007053111	M8X100		
	---	0630.100.295		ШАЙБА	1		Z00007158414			
	34	---		БОЛТ С ГОЛОВКОЙ ШЕСТИГРАННОЙ	1		Z00034221610	M8X100		
	---	0636.011.763		БОЛТ С ГОЛОВКОЙ ШЕСТИГРАННОЙ	1		Z00007053111	M8X100		
	---	0630.100.295		ШАЙБА	1		Z00007158414			
	38	---		БОЛТ С ГОЛОВКОЙ ШЕСТИГРАННОЙ	1		Z00034221610	M8X100		
	---	0636.011.763		БОЛТ С ГОЛОВКОЙ ШЕСТИГРАННОЙ	1		Z00007053111	M8X100		
	---	0630.100.295		ШАЙБА	1		Z00007158414			
	42	---		БОЛТ С ГОЛОВКОЙ ШЕСТИГРАННОЙ	1		Z00034221610	M8X100		
	---	0636.011.763		БОЛТ С ГОЛОВКОЙ ШЕСТИГРАННОЙ	1		Z00007053111	M8X100		
	---	0630.100.295		ШАЙБА	1		Z00007158414			
	46	0636.011.765		БОЛТ С ГОЛОВКОЙ ШЕСТИГРАННОЙ	1		Z00034221610	M8X105		
	50	---		БОЛТ С ГОЛОВКОЙ ШЕСТИГРАННОЙ	1		Z00034221610	M8X100		
	---	0636.011.763		БОЛТ С ГОЛОВКОЙ ШЕСТИГРАННОЙ	1		Z00007053111	M8X100		
	---	0630.100.295		ШАЙБА	1		Z00007158414			
	54	---		БОЛТ С ГОЛОВКОЙ ШЕСТИГРАННОЙ	1		Z00034221610	M8X75		

© Все права сохраняются за ZF Friedrichshafen AG, также в случае подачи заявки на предоставление правовой охраны. Мы сохраняем за собой все права, включая права на копирование и распространение. All rights reserved.
Исключительно в информационных целях, без внесения изменений службой технической документации.

9 S 1315 TO /

Номер материала: 1324.001.122
Изображение: 062.07.85-1
Номер группы материала: 1324.107.817

	Поз. №	№ материала	№ материала клиента	Наименование	Количество	Единица массы	№ изм.	Тех. инф.	Рем. к-кт	Альтернативный материал
	---	0636.100.522		БОЛТ С ГОЛОВКОЙ ШЕСТИГРАННОЙ	1		Z00007052812	M8X75		
	---	0630.100.295		ШАЙБА	1		Z00007158414			
	58	---		БОЛТ С ГОЛОВКОЙ ШЕСТИГРАННОЙ	1		Z00034221610	M8X75		
	---	0636.100.522		БОЛТ С ГОЛОВКОЙ ШЕСТИГРАННОЙ	1		Z00007052812	M8X75		
	---	0630.100.295		ШАЙБА	1		Z00007158414			
	180	1346.307.020		СТОПОР	2					
	190	---		ВИНТ ЗАПОРНЫЙ	2		Z00019154011	30N.M*DICHTRING M18X1,5		
	---	0636.100.791		ВИНТ ЗАПОРНЫЙ	1		Z00019154010	M18X1,5		
	---	0634.801.062		ШАЙБА УПЛОТНИТЕЛЬНАЯ	1		Z00019154010	18X24		
	230	1324.307.134		ВАЛ УПРАВЛЕНИЯ ПЕРЕКЛЮЧЕНИЕМ ПЕРЕДАЧ	1			WL W1		
	240	1324.307.268		КОЛПАК ЗАЩИТНЫЙ	1		Z00009174312	H-H*WL/WR *EL46*WR		
	250	1316.307.415		РЫЧАГ ПЕРЕКЛЮЧЕНИЯ ПЕРЕДАЧ	1			U537		
	260	---		БОЛТ+ГАЙКА	1		Z00007891713	M10X40		
	---	0636.100.789		БОЛТ С ГОЛОВКОЙ ШЕСТИГРАННОЙ	1		Z00007891711	M10X40		
	---	0637.100.419		ГАЙКА ШЕСТИГРАННАЯ	1		Z00007892710	M10		
	300	1324.307.102		ПОВОДОК	1			3/4 GEAR		
	310	1324.307.073		ПОВОДОК	1			1/2 GANG		
	314	0730.113.437		КОЛЬЦО	1					
	320	1324.307.287		ПОВОДОК	1		Z00011901710			
	340	1324.307.116		ДЕТАЛЬ СТОПОРНАЯ	1			WB1		
	350	0731.201.767		ШТИФТ	1					
	352	0630.513.041		КОЛЬЦО ПРУЖИННОЕ СТОПОРНОЕ	2					
	540	0731.201.765		ШТИФТ ЦИЛИНДРИЧЕСКИЙ	2					

© Все права сохраняются за ZF Friedrichshafen AG, также в случае подачи заявки на предоставление правовой охраны. Мы сохраняем за собой все права, включая права на копирование и распространение. All rights reserved.
Исключительно в информационных целях, без внесения изменений службой технической документации.

9 S 1315 TO /

Номер материала: 1324.001.122
Изображение: 062.07.85-1
Номер группы материала: 1324.107.817

	Поз. №	№ материала	№ материала клиента	Наименование	Количество	Единица массы	№ изм.	Тех. инф.	Рем. к-кт	Альтернативный материал
	600	6038.202.043		КЛАПАН ОТКЛЮЧАЮЩИЙ	1		Z00021961310	KPL.H-H*ZULUFTDROSSEL 1,55		
	604	0501.209.188		РОЛИК ШАРИКОВЫЙ	2			KPL.		
	610	---		БОЛТ С ГОЛОВКОЙ ШЕСТИГРАННОЙ	4			M8X65		
	---	0636.100.519		БОЛТ С ГОЛОВКОЙ ШЕСТИГРАННОЙ	1		Z00007054112	M8X65		
	---	0630.100.295		ШАЙБА	1		Z00007158414			
	620	---		КОЛЬЦО УПЛОТНИТЕЛЬНОЕ	1		Z00034779510	ZFF*LOKAL HNG 42X3		
	---	0501.331.851		КОЛЬЦО УПЛОТНИТЕЛЬНОЕ	1		Z00026363710	42X3		
	---	0634.313.505		КОЛЬЦО УПЛОТНИТЕЛЬНОЕ	1		Z00026363710	42X3		
	660	0634.303.332		КОЛЬЦО УПЛОТНИТЕЛЬНОЕ	1			32X4		
	662	---		БОЛТ С ГОЛОВКОЙ ШЕСТИГРАННОЙ	2		Z00007891312	M8X30		
	---	0636.100.797		БОЛТ С ГОЛОВКОЙ ШЕСТИГРАННОЙ	1		Z00007891310	M8X30		
	---	0630.100.295		ШАЙБА	1		Z00007158414			
	680	0501.314.501		БОЛТ СТОПОРНЫЙ	1					
	690	1324.307.319		КРЫШКА	1		Z00023445410			
	700	0730.260.330		ВТУЛКА ПОДШИПНИКА	1			A=20,00 IN 0730 260 546(2)		
	710	0769.171.835		САЛЬНИК	1					
	720	0634.307.367		КОЛЬЦО МАСЛОСЪЕМНОЕ	1					
	800	---		УПОР СТОПОРНЫЙ	1			153N*50N.M*90GRAD*AUSF.C		
	---	1324.207.028		УПОР СТОПОРНЫЙ	1		Z00009010010	153N		
	---	0730.008.604		ШАЙБА УПЛОТНИТЕЛЬНАЯ	1					

© Все права сохраняются за ZF Friedrichshafen AG, также в случае подачи заявки на предоставление правовой охраны. Мы сохраняем за собой все права, включая права на копирование и распространение. All rights reserved.
Исключительно в информационных целях, без внесения изменений службой технической документации.

Номер материала: 1324.001.122
Изображение: 062.08.32-1
КРЫШКА

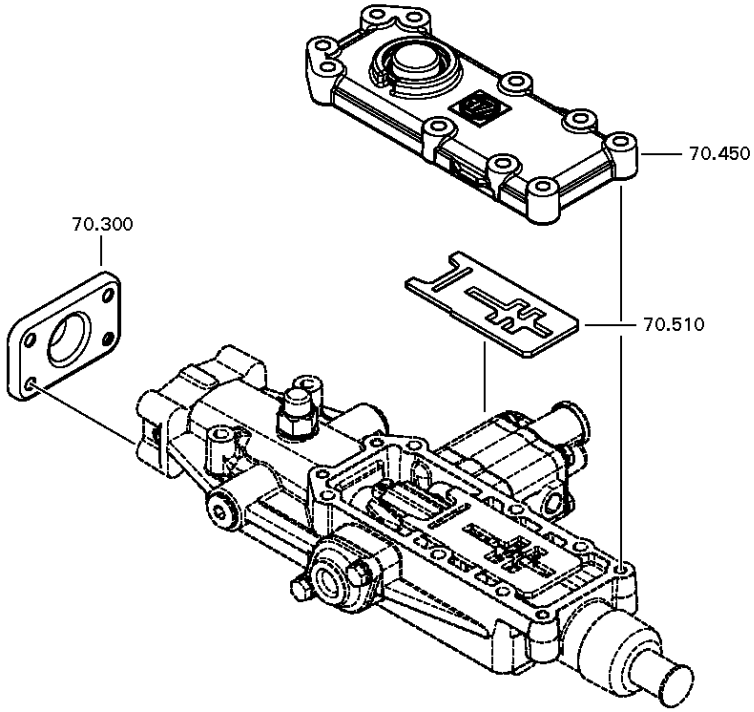

© Все права сохраняются за ZF Friedrichshafen AG, также в случае подачи заявки на предоставление правовой охраны. Мы сохраняем за собой все права, включая права на копирование и распространение. All rights reserved.
Исключительно в информационных целях, без внесения изменений службой технической документации.

Номер материала: 1324.001.122
Изображение: 062.08.85-1
КРЫШКА

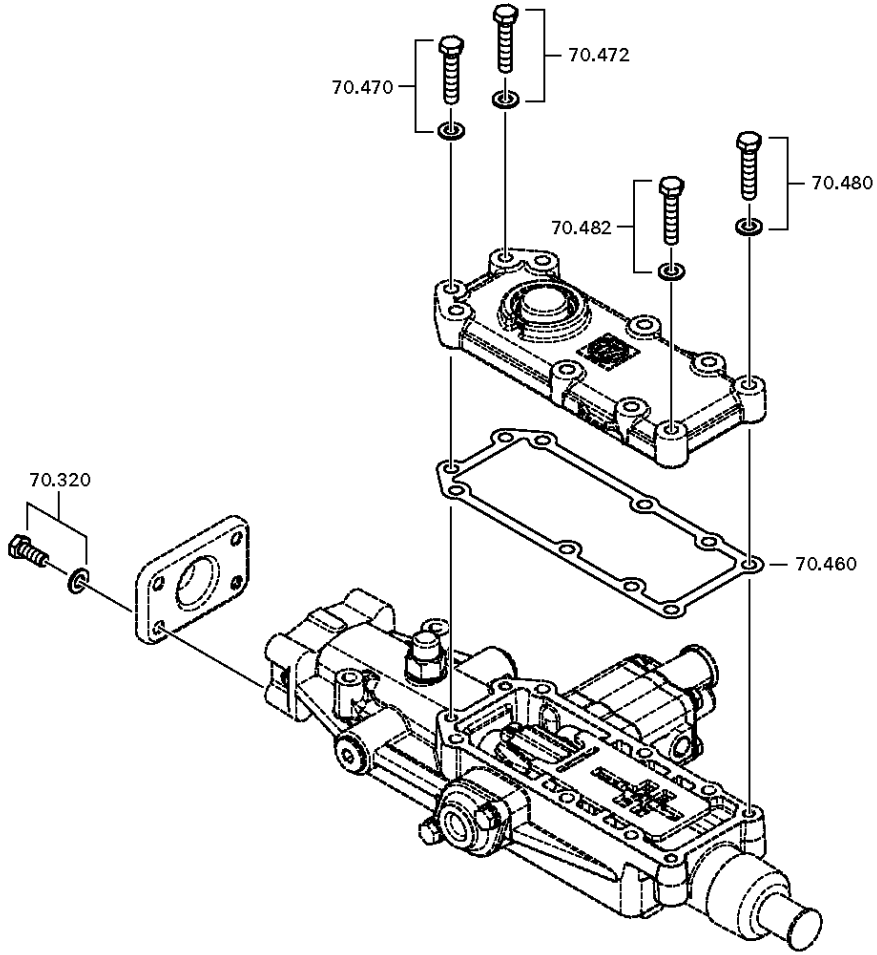

© Все права сохраняются за ZF Friedrichshafen AG, также в случае подачи заявки на предоставление правовой охраны. Мы сохраняем за собой все права, включая права на копирование и распространение. All rights reserved.
Исключительно в информационных целях, без внесения изменений службой технической документации.

Спецификация

9 S 1315 TO /

Номер материала: 1324.001.122
Изображение: 062.08.32-1
Номер группы материала: 1324.170.025

	Поз. №	№ материала	№ материала клиента	Наименование	Количество	Единица массы	№ изм.	Тех. инф.	Рем. к-кт	Альтернативный материал
	300	1341.307.113		КРЫШКА	1		Z00029274710			
	320	---		БОЛТ С ГОЛОВКОЙ ШЕСТИГРАННОЙ	4		Z00007891111	M8X20		
	---	0636.100.796		БОЛТ С ГОЛОВКОЙ ШЕСТИГРАННОЙ	1		Z00007891120	M8X20		
	---	0630.100.295		ШАЙБА	1		Z00007158416			
	450	1324.307.257		КРЫШКА	1		Z00029274710			
	460	1324.307.082		ПРОКЛАДКА УПЛОТНИТЕЛЬНАЯ	1			E21		
	470	0636.100.634		БОЛТ С ГОЛОВКОЙ ШЕСТИГРАННОЙ	1			M8X45		
	472	---		БОЛТ С ГОЛОВКОЙ ШЕСТИГРАННОЙ	1			M8X40		
	---	0636.100.630		БОЛТ С ГОЛОВКОЙ ШЕСТИГРАННОЙ	1		Z00007058610	M8X40		
	---	0630.100.295		ШАЙБА	1		Z00007158414			
	480	---		БОЛТ С ГОЛОВКОЙ ШЕСТИГРАННОЙ	1			M8X40		
	---	0636.100.630		БОЛТ С ГОЛОВКОЙ ШЕСТИГРАННОЙ	1		Z00007058610	M8X40		
	---	0630.100.295		ШАЙБА	1		Z00007158414			
	482	---		БОЛТ С ГОЛОВКОЙ ШЕСТИГРАННОЙ	1			M8X40		
	---	0636.100.630		БОЛТ С ГОЛОВКОЙ ШЕСТИГРАННОЙ	1		Z00007058610	M8X40		
	---	0630.100.295		ШАЙБА	1		Z00007158414			
	510	1324.307.194		ПРЕДОХРАНИТЕЛЬ ОДНОВРЕМЕННОГО ВКЛ. ПЕРЕД	1		Z00029274710	W1		
	970	0769.152.013		ANTI-CORROSIVE	1					

© Все права сохраняются за ZF Friedrichshafen AG, также в случае подачи заявки на предоставление правовой охраны. Мы сохраняем за собой все права, включая права на копирование и распространение. All rights reserved.
Исключительно в информационных целях, без внесения изменений службой технической документации.

Номер материала: 1324.001.122
Изображение: 062.12.29-1
Номер группы материала: 1324.149.055

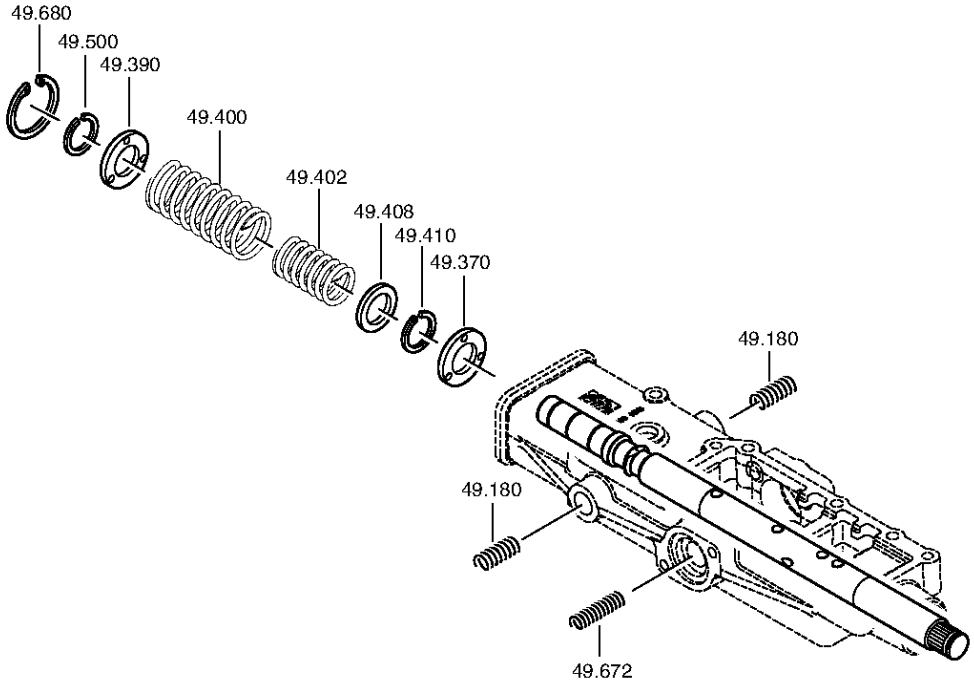

© Все права сохраняются за ZF Friedrichshafen AG, также в случае подачи заявки на предоставление правовой охраны. Мы сохраняем за собой все права, включая права на копирование и распространение. All rights reserved.
Исключительно в информационных целях, без внесения изменений службой технической документации.

Спецификация

9 S 1315 TO /

Номер материала: 1324.001.122
Изображение: 062.12.29-1
Номер группы материала: 1324.149.055

	Поз. №	№ материала	№ материала клиента	Наименование	Количество	Единица массы	№ изм.	Тех. инф.	Рем. к-кт	Альтернативный материал
	180	0732.042.990		ПРУЖИНА НАЖИМНАЯ	2					
	370	0730.301.376		ШАЙБА	1		Z00008917410			
	390	0730.301.376		ШАЙБА	1		Z00008917410			
	400	0732.040.630		ПРУЖИНА НАЖИМНАЯ	1					
	402	1204.307.334		ПРУЖИНА НАЖИМНАЯ	1					
	408	---		ШАЙБА	1		Z00011191810			
	---	0730.301.374		ШАЙБА	1		Z00008917312	A=2,00 A=2,00		
	---	0730.301.857		ШАЙБА	1		Z00011191811	A=2,00 h=2,00		
	410	0630.532.138		КОЛЬЦО V-ОБРАЗНОЕ	1					
	500	0630.532.138		КОЛЬЦО V-ОБРАЗНОЕ	1					
	672	0732.042.344		ПРУЖИНА НАЖИМНАЯ	1		Z00033953110			
	680	0630.502.022		СТОПОРНОЕ КОЛЬЦО	1			40X1,75		

© Все права сохраняются за ZF Friedrichshafen AG, также в случае подачи заявки на предоставление правовой охраны. Мы сохраняем за собой все права, включая права на копирование и распространение. All rights reserved.
Исключительно в информационных целях, без внесения изменений службой технической документации.

Номер материала: 1324.001.122
Изображение: 062.14.00-1
Номер группы материала: 1304.122.812

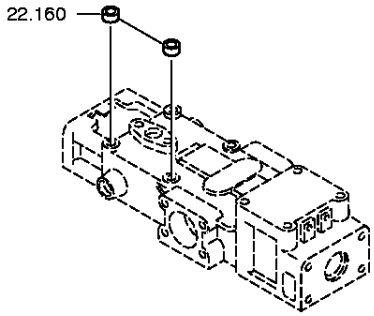

© Все права сохраняются за ZF Friedrichshafen AG, также в случае подачи заявки на предоставление правовой охраны. Мы сохраняем за собой все права, включая права на копирование и распространение. All rights reserved.
Исключительно в информационных целях, без внесения изменений службой технической документации.

Спецификация

9 S 1315 TO /

Номер материала: 1324.001.122
Изображение: 062.14.00-1
Номер группы материала: 1304.122.812

	Поз. №	№ материала	№ материала клиента	Наименование	Количество	Единица массы	№ изм.	Тех. инф.	Рем. к-кт	Альтернативный материал
	160	0730.062.207		ТРУБКА	2			A=5,00		

© Все права сохраняются за ZF Friedrichshafen AG, также в случае подачи заявки на предоставление правовой охраны. Мы сохраняем за собой все права, включая права на копирование и распространение. All rights reserved.
Исключительно в информационных целях, без внесения изменений службой технической документации.

Изображение

Номер материала: 1324.001.122
Изображение: 062.43.80-1
Номер группы материала: 1324.131.800

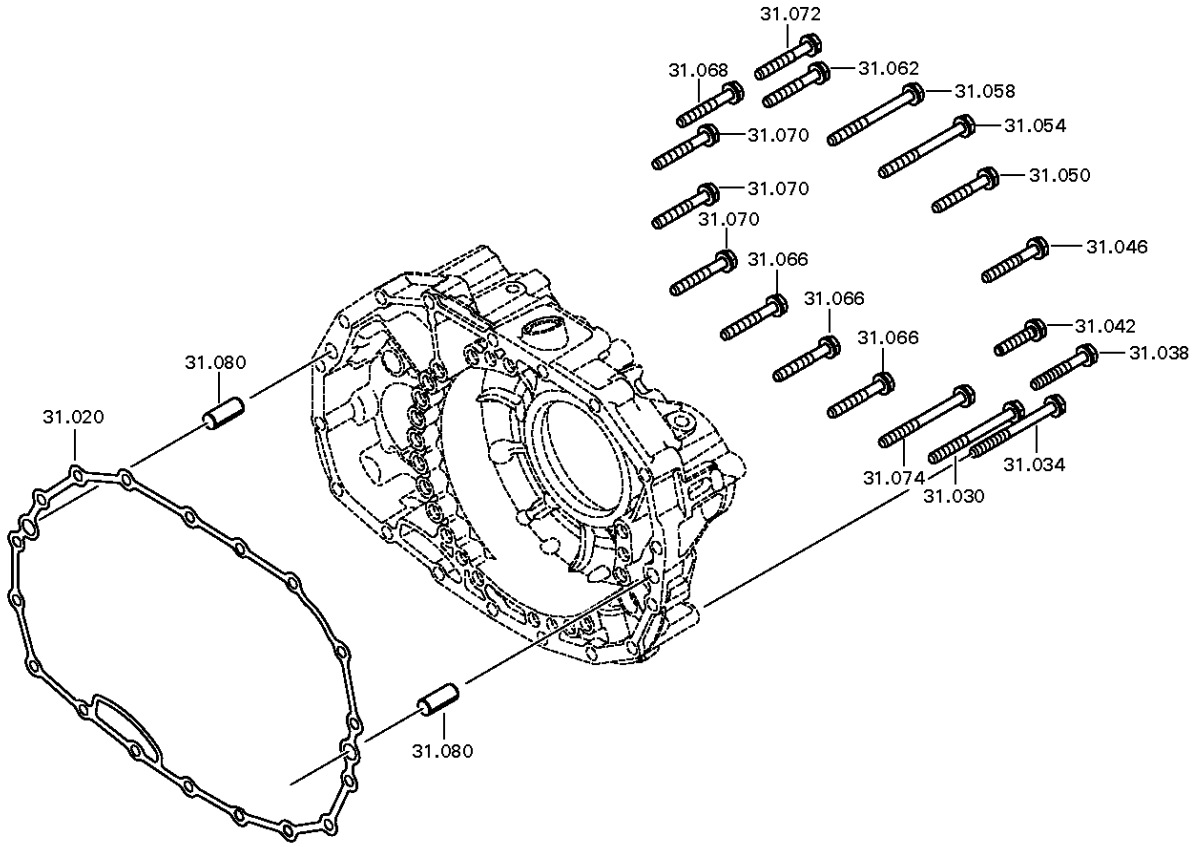

© Все права сохраняются за ZF Friedrichshafen AG, также в случае подачи заявки на предоставление правовой охраны. Мы сохраняем за собой все права, включая права на копирование и распространение. All rights reserved.
Исключительно в информационных целях, без внесения изменений службой технической документации.

Спецификация

9 S 1315 TO /

Номер материала: 1324.001.122
Изображение: 062.43.80-1
Номер группы материала: 1324.131.800

	Поз. №	№ материала	№ материала клиента	Наименование	Количество	Единица массы	№ изм.	Тех. инф.	Рем. к-кт	Альтернативный материал
	20	1304.301.305		ПРОКЛАДКА УПЛОТНИТЕЛЬНАЯ	1					
	30	0736.300.122		БОЛТ С ГОЛОВКОЙ ШЕСТИГРАННОЙ	1		Z00009403110	M10X110 M10X110		
	34	0736.300.122		БОЛТ С ГОЛОВКОЙ ШЕСТИГРАННОЙ	1		Z00009403110	M10X110 M10X110		
	38	0736.300.123		БОЛТ С ГОЛОВКОЙ ШЕСТИГРАННОЙ	1			M10X70 M10X70		
	42	0736.300.124		БОЛТ С ГОЛОВКОЙ ШЕСТИГРАННОЙ	1		Z00009402910	M10X50 M10X50		
	46	0736.300.123		БОЛТ С ГОЛОВКОЙ ШЕСТИГРАННОЙ	1			M10X70 M10X70		
	50	0736.300.123		БОЛТ С ГОЛОВКОЙ ШЕСТИГРАННОЙ	1			M10X70 M10X70		
	54	0736.300.122		БОЛТ С ГОЛОВКОЙ ШЕСТИГРАННОЙ	1		Z00009403110	M10X110 M10X110		
	58	0736.300.122		БОЛТ С ГОЛОВКОЙ ШЕСТИГРАННОЙ	1		Z00009403110	M10X110 M10X110		
	62	0736.300.123		БОЛТ С ГОЛОВКОЙ ШЕСТИГРАННОЙ	1			M10X70 M10X70		
	66	0736.300.123		БОЛТ С ГОЛОВКОЙ ШЕСТИГРАННОЙ	3			M10X70 M10X70		
	68	0736.300.123		БОЛТ С ГОЛОВКОЙ ШЕСТИГРАННОЙ	1			M10X70 M10X70		
	70	0736.300.123		БОЛТ С ГОЛОВКОЙ ШЕСТИГРАННОЙ	3			M10X70 M10X70		
	72	0736.300.123		БОЛТ С ГОЛОВКОЙ ШЕСТИГРАННОЙ	1			M10X70 M10X70		
	74	0736.300.122		БОЛТ С ГОЛОВКОЙ ШЕСТИГРАННОЙ	1		Z00009403110	M10X110 M10X110		
	80	0631.306.229		ШТИФТ ЦИЛИНДРИЧЕСКИЙ	2			16X36		

© Все права сохраняются за ZF Friedrichshafen AG, также в случае подачи заявки на предоставление правовой охраны. Мы сохраняем за собой все права, включая права на копирование и распространение. All rights reserved.
Исключительно в информационных целях, без внесения изменений службой технической документации.

Изображение

Номер материала: 1324.001.122
Изображение: 062.01.95-1
Номер группы материала: 0768.406.049

9 S 1315 TO /
ВИНТ ЗАПОРНЫЙ

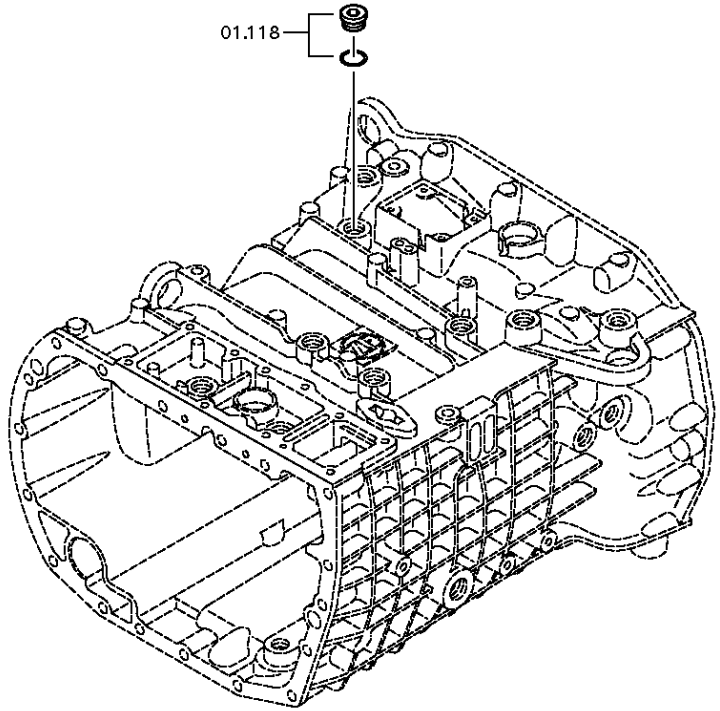

© Все права сохраняются за ZF Friedrichshafen AG, также в случае подачи заявки на предоставление правовой охраны. Мы сохраняем за собой все права, включая права на копирование и распространение. All rights reserved.
Исключительно в информационных целях, без внесения изменений службой технической документации.

Спецификация

9 S 1315 TO /

Номер материала: 1324.001.122
Изображение: 062.01.95-1
Номер группы материала: 0768.406.049

	Поз. №	№ материала	№ материала клиента	Наименование	Количество	Единица массы	№ изм.	Тех. инф.	Рем. к-кт	Альтернативный материал
	10	0636.100.791		ВИНТ ЗАПОРНЫЙ	1		Z00019154010	M18X1,5		
	20	0634.801.062		ШАЙБА УПЛОТНИТЕЛЬНАЯ	1		Z00019154010	18X24		

© Все права сохраняются за ZF Friedrichshafen AG, также в случае подачи заявки на предоставление правовой охраны. Мы сохраняем за собой все права, включая права на копирование и распространение. All rights reserved.
Исключительно в информационных целях, без внесения изменений службой технической документации.

Изображение

Номер материала: 1324.001.122
Изображение: 062.57.02-1
Номер группы материала: 1324.145.015

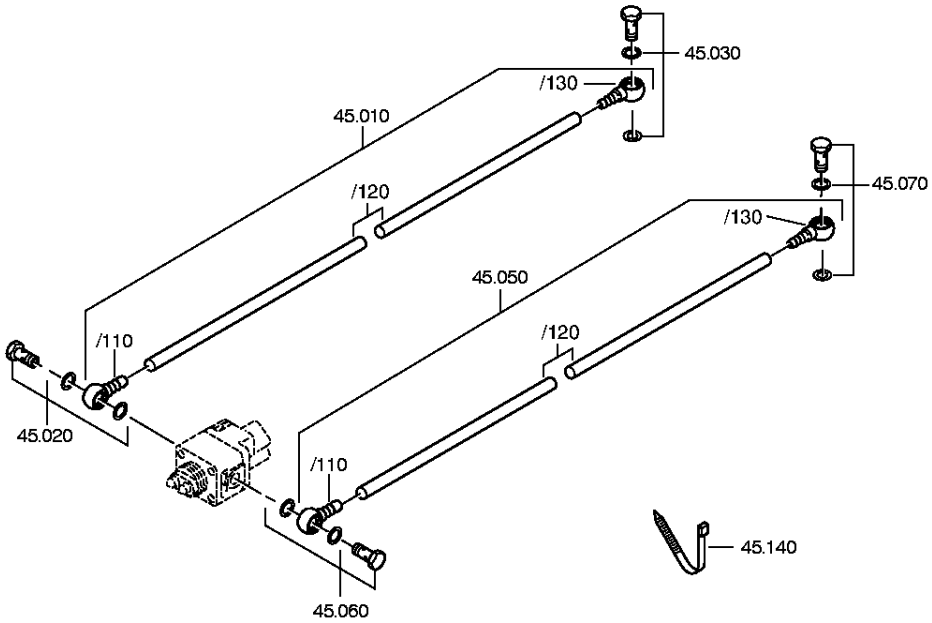

© Все права сохраняются за ZF Friedrichshafen AG, также в случае подачи заявки на предоставление правовой охраны. Мы сохраняем за собой все права, включая права на копирование и распространение. All rights reserved.
Исключительно в информационных целях, без внесения изменений службой технической документации.

Спецификация

9 S 1315 TO /

Номер материала: 1324.001.122
Изображение: 062.57.02-1
Номер группы материала: 1324.145.015

	Поз. №	№ материала	№ материала клиента	Наименование	Количество	Единица массы	№ изм.	Тех. инф.	Рем. к-кт	Альтернативный материал
	10	6007.202.226		ТРУБКА	1		Z00011016211	KPL.490MM* MONTAGE:STELLUNG A		
	/110	0637.100.423		УГОЛЬНИК ПОВОРОТНЫЙ	1		Z00011016211			
	/120	0632.704.033		ТРУБКА	490		Z00017607310	8X1,5		
	/130	0637.100.423		УГОЛЬНИК ПОВОРОТНЫЙ	1		Z00011016211			
	20	---		БОЛТ ПОЛЫЙ	1			M14X1,5		
	---	0737.300.061		БОЛТ ПОЛЫЙ	1		Z00012473710	M14X1,5		
	---	0634.801.217		ШАЙБА УПЛОТНИТЕЛЬНАЯ	2		Z00010274513	14X20		
	30	---		БОЛТ ПОЛЫЙ	1		Z00011016211	M14X1,5		
	---	0737.300.061		БОЛТ ПОЛЫЙ	1		Z00012473710	M14X1,5		
	---	0634.801.217		ШАЙБА УПЛОТНИТЕЛЬНАЯ	2		Z00010274513	14X20		
	50	6007.202.227		ТРУБКА	1		Z00011016211	KPL.550MM* MONTAGE:STELLUNG A		
	/110	0637.100.423		УГОЛЬНИК ПОВОРОТНЫЙ	1		Z00011016211			
	/120	0632.704.033		ТРУБКА	550		Z00017607310	8X1,5		
	/130	0637.100.423		УГОЛЬНИК ПОВОРОТНЫЙ	1					
	60	---		БОЛТ ПОЛЫЙ	1			M14X1,5		
	---	0737.300.061		БОЛТ ПОЛЫЙ	1		Z00012473710	M14X1,5		
	---	0634.801.217		ШАЙБА УПЛОТНИТЕЛЬНАЯ	2		Z00010274513	14X20		
	70	---		БОЛТ ПОЛЫЙ	1		Z00011016211	M14X1,5		
	---	0737.300.061		БОЛТ ПОЛЫЙ	1		Z00012473710	M14X1,5		
	---	0634.801.217		ШАЙБА УПЛОТНИТЕЛЬНАЯ	2		Z00010274513	14X20		
	140	0659.160.068		СТЯЖКА КАБЕЛЬНАЯ	2		Z00011016211	3,6X200		
	142	0659.100.242		ДЮБЕЛЬ	1		Z00011016211			

© Все права сохраняются за ZF Friedrichshafen AG, также в случае подачи заявки на предоставление правовой охраны. Мы сохраняем за собой все права, включая права на копирование и распространение. All rights reserved.
Исключительно в информационных целях, без внесения изменений службой технической документации.

Номер материала: 1324.001.122
Изображение: 061.92.78-1
ЗАКРЕПЛЕНИЕ

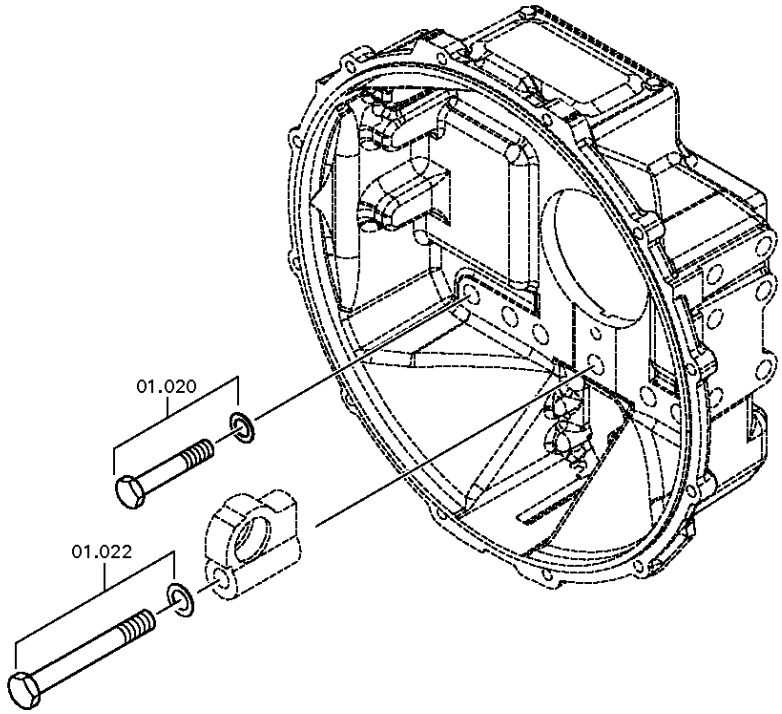

© Все права сохраняются за ZF Friedrichshafen AG, также в случае подачи заявки на предоставление правовой охраны. Мы сохраняем за собой все права, включая права на копирование и распространение. All rights reserved.
Исключительно в информационных целях, без внесения изменений службой технической документации.

Номер материала: 1324.001.122
Изображение: 062.92.117-1
ЗАКРЕПЛЕНИЕ

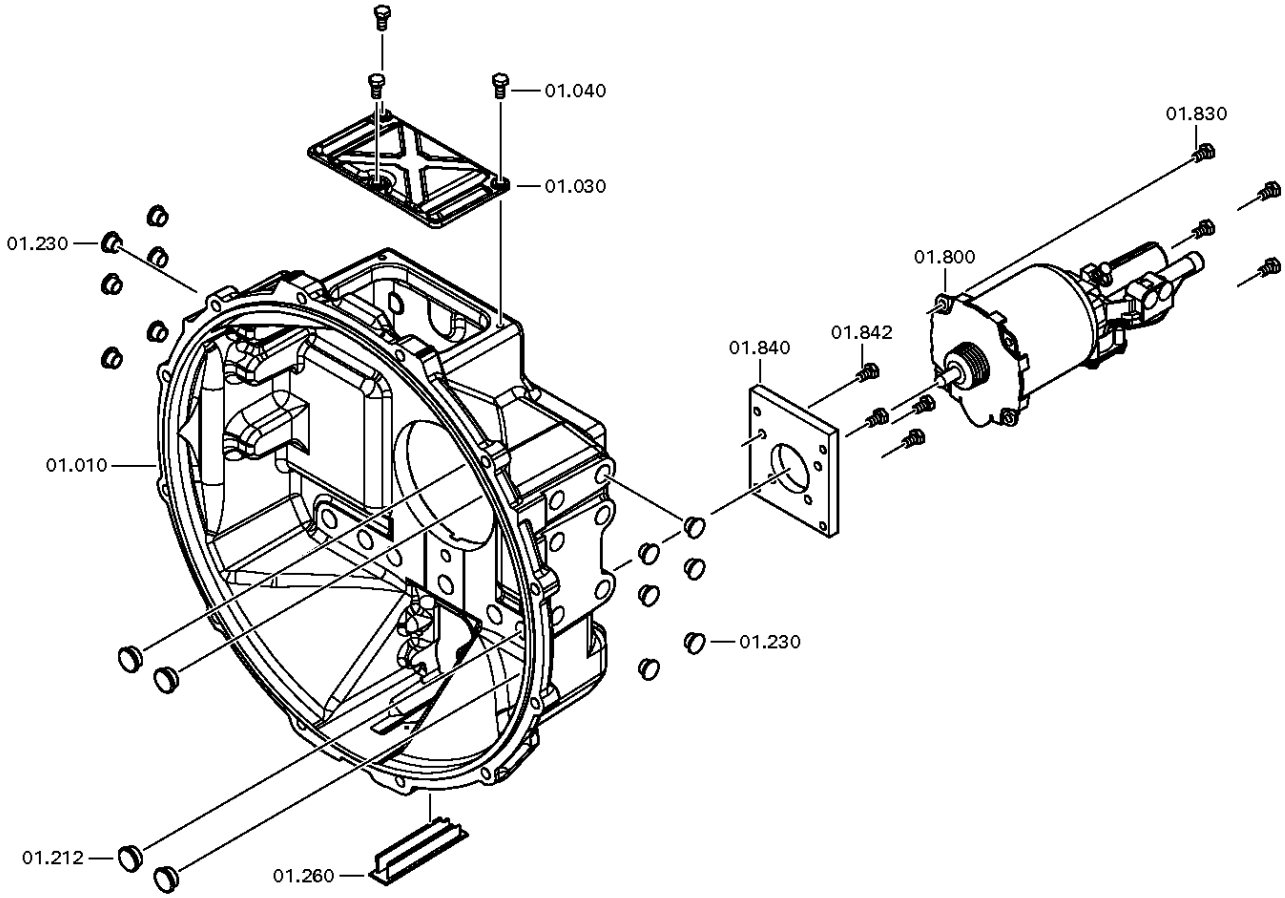

© Все права сохраняются за ZF Friedrichshafen AG, также в случае подачи заявки на предоставление правовой охраны. Мы сохраняем за собой все права, включая права на копирование и распространение. All rights reserved.
Исключительно в информационных целях, без внесения изменений службой технической документации.

Номер материала: 1324.001.122
Изображение: 062.92.80-1
ЗАКРЕПЛЕНИЕ

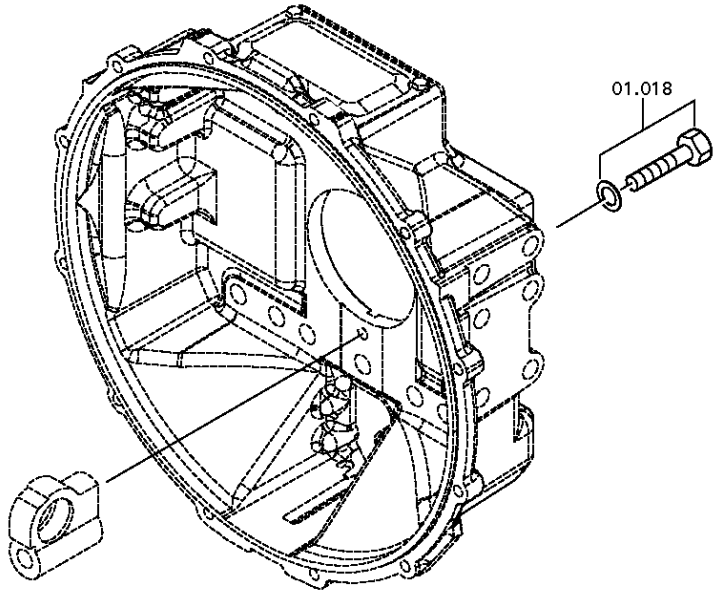

© Все права сохраняются за ZF Friedrichshafen AG, также в случае подачи заявки на предоставление правовой охраны. Мы сохраняем за собой все права, включая права на копирование и распространение. All rights reserved.
Исключительно в информационных целях, без внесения изменений службой технической документации.

Спецификация

9 S 1315 TO /

Номер материала: 1324.001.122
Изображение: 061.92.78-1
Номер группы материала: 6060.101.840

	Поз. №	№ материала	№ материала клиента	Наименование	Количество	Единица массы	№ изм.	Тех. инф.	Рем. к-кт	Альтернативный материал
	10	6060.201.249		КАРТЕР СЦЕПЛЕНИЯ	1			KPL. IN 6060 201 248(1)		
	18	0769.150.162		БОЛТ С ГОЛОВКОЙ ШЕСТИГРАННОЙ	1			ZF KAMA M12X35		
	20	---		БОЛТ С ГОЛОВКОЙ ШЕСТИГРАННОЙ	9		C01000369B10	M18X1,5X85		
	---	0636.100.547		БОЛТ С ГОЛОВКОЙ ШЕСТИГРАННОЙ	1		Z00007061910	M18X1,5X85		
	---	0630.001.021		ШАЙБА	1					
	22	---		БОЛТ С ГОЛОВКОЙ ШЕСТИГРАННОЙ	1		C01009300A10	M18X1,5X160		
	---	0636.100.552		БОЛТ С ГОЛОВКОЙ ШЕСТИГРАННОЙ	1		Z00007062011	M18X1,5X160		
	---	0630.001.021		ШАЙБА	1					
	30	0501.332.760		КРЫШКА	1		Z00027261310			
	40	0636.100.622		БОЛТ С ГОЛОВКОЙ ШЕСТИГРАННОЙ	3		Z00027261310	M8X16		
	212	---		ПРОБКА ЗАПОРНАЯ	4			GPN 300*F 19 D=20,7		
	---	0637.510.568		ПРОБКА ЗАПОРНАЯ	1					
	230	0769.186.099		ПРОБКА	12		Z00019659910			
	260	0501.306.828		КРЫШКА ЗАПОРНАЯ	1					
	800	0501.006.795		УСИЛИТЕЛЬ СЦЕПЛЕНИЯ ПНЕВМОГИДРАВЛИЧЕСКИЙ	1					
	830	0636.100.788		БОЛТ С ГОЛОВКОЙ ШЕСТИГРАННОЙ	4		Z00007891612	M8X14		
	840	6060.201.221		ПЛАСТИНА ПРОМЕЖУТОЧНАЯ	1					
	842	0636.100.796		БОЛТ С ГОЛОВКОЙ ШЕСТИГРАННОЙ	4		Z00007891111	M8X20		

© Все права сохраняются за ZF Friedrichshafen AG, также в случае подачи заявки на предоставление правовой охраны. Мы сохраняем за собой все права, включая права на копирование и распространение. All rights reserved.
Исключительно в информационных целях, без внесения изменений службой технической документации.

Изображение

Номер материала: 1324.001.122
Изображение: 061.93.30-1
Номер группы материала: 6060.168.001

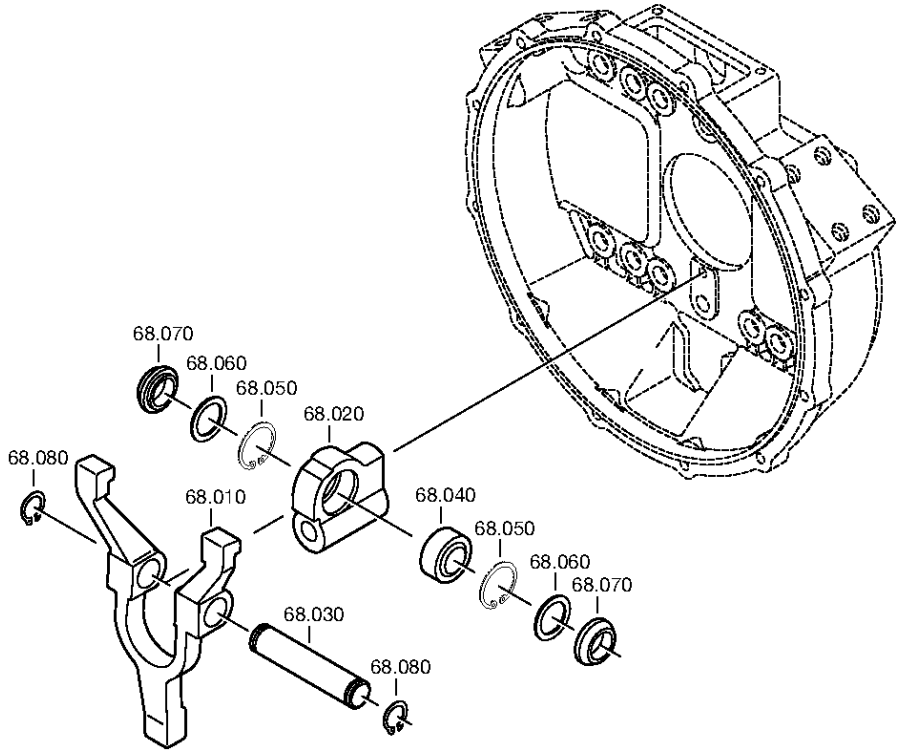

© Все права сохраняются за ZF Friedrichshafen AG, также в случае подачи заявки на предоставление правовой охраны. Мы сохраняем за собой все права, включая права на копирование и распространение. All rights reserved.
Исключительно в информационных целях, без внесения изменений службой технической документации.

Спецификация

9 S 1315 TO /

Номер материала: 1324.001.122
Изображение: 061.93.30-1
Номер группы материала: 6060.168.001

	Поз. №	№ материала	№ материала клиента	Наименование	Количество	Единица массы	№ изм.	Тех. инф.	Рем. к-кт	Альтернативный материал
	10	6060.206.006		ВИЛКА ВЫКЛЮЧЕНИЯ СЦЕПЛЕНИЯ	1			KPL.		
	20	6060.306.096		ОПОРА ПОДШИПНИКОВАЯ	1		C01008310A10			
	30	6060.306.086		БОЛТ	1			ENTHALT.IN 0731 201 607(2)		
	40	---		ПОДШИПНИК СКОЛЬЖЕНИЯ СФЕРИЧЕСКИЙ	1		Z00040322010			
	---	0501.323.303		ПОДШИПНИК СКОЛЬЖЕНИЯ СФЕРИЧЕСКИЙ	1		Z00006196710			
	---	0635.285.060		ПОДШИПНИК СКОЛЬЖЕНИЯ СФЕРИЧЕСКИЙ	1		Z00006196710			
	50	0630.502.023		СТОПОРНОЕ КОЛЬЦО	2			42X1,75		
	60	0501.315.198		ШАЙБА УПЛОТНИТЕЛЬНАЯ	2					
	70	6060.306.087		ШАЙБА УПЛОТНИТЕЛЬНАЯ	2					
	80	0630.501.020		СТОПОРНОЕ КОЛЬЦО	2			25X1,2		

© Все права сохраняются за ZF Friedrichshafen AG, также в случае подачи заявки на предоставление правовой охраны. Мы сохраняем за собой все права, включая права на копирование и распространение. All rights reserved.
Исключительно в информационных целях, без внесения изменений службой технической документации.

Номер материала: 6090.012.022

NH 1 C /

Поз. №	Информация	Номер изменения
001	Use case ----------	
002	Customer Hyundai Motor Company HMC	
003	City Gyunggi-do	
004	DUNS 68-774-8277	
005	Use case ----------	
006	Customer Daimler	
007	City Woerth	
008	DUNS 32-251-6477	
009	Use case ----------	
010	Customer Otosan Otomobil Sanayl A.S.	
011	City Kadikoey Istanbul	
012	DUNS	
013	Use case ----------	
014	Customer S.C.M. Srl	
015	City Castelnuovo Vomano (TE	
016	DUNS	
017	Use case ----------	
018	Customer ZF Friedrichshafen AG	
019	City Friedrichshafen	
020	DUNS 31-501-5446	
021	Use case ----------	
022	Customer Force Motors Limited	
023	City Pune	
024	DUNS 65-005-7847	
025	Use case ----------	
026	Customer ZF Kama	
027	City Naberezhnye Chelny	
028	DUNS	
029	Use case ----------	
030	Customer Scania CV AB	
031	City Soedertaelje	
032	DUNS 35-421-2656	
033	Use case ----------	

© Все права сохраняются за ZF Friedrichshafen AG, также в случае подачи заявки на предоставление правовой охраны. Мы сохраняем за собой все права, включая права на копирование и распространение. All rights reserved.
Исключительно в информационных целях, без внесения изменений службой технической документации.

Номер материала: 6090.012.022

Поз. №	Информация	Номер изменения
034	Customer KAMAZ PUBLIC JOINT STOCK COMPANY	
035	City Naberezhnye Chelny	
036	DUNS 64-493-2113	
037	Use case ----------	
038	Customer LINKBELT	
039	City Lexington	
040	DUNS 15-451-4814	
041	Use case ----------	
042	Customer GROVE WORLDWIDE	
043	City Wilhelmshaven	
044	DUNS 31-532-3043	
045	Use case ----------	
046	Customer Sherkat Sahami Charkheshgar	
047	City Tabriz	
048	DUNS	
049	Use case ----------	
050	Customer ALLGEMEINER VERTRIEB	
051	City Friedrichshafen	
052	DUNS	
053	Use case ----------	
054	Customer GPV General Purpose Vehicles LCC	
055	City NN	
056	DUNS 07-855-5732	
057	Use case ----------	
058	Customer OAO - MINSKER AUTOMOBILWERK - (MAZ)	
059	City Minsk	
060	DUNS 53-515-8505	
061	Product description ----------	
062	ATTACHM.TO TRANSMISS.VARIANT1 ECOMID	
063	ATTACHM.TO TRANSMISS.VARIANT2 ECOSPLIT 4	
064	ATTACHM.TO TRANSMISS.VARIANT3 ASTRONIC 1	
065	ATTACHM.TO TRANSMISS.VARIANT4 ASTRONIC 2	
066	DESIGN PTO J32 NH 1 C	

© Все права сохраняются за ZF Friedrichshafen AG, также в случае подачи заявки на предоставление правовой охраны. Мы сохраняем за собой все права, включая права на копирование и распространение. All rights reserved.
Исключительно в информационных целях, без внесения изменений службой технической документации.

Номер материала: 6090.012.022

Поз. №	Информация	Номер изменения
067	SWITCHING TYPE PTO J32 PNEUMATIC INTEGRATED	
068	POSITION PTO J32 CENTRAL	
069	POSITION SWITCH PTO J32 X	
070	NOTE OUTPUT SPEED PTO J32 K32 CONSTANT GEAR	
071	FUNCTION PTO SWITCH J32 PTO	
072	DESIGN PTO SWITCH J32 CLOSING	
073	PROTECTION CAP PTO SWITCH J32 y	
074	DESIGN CONNECT. PTO SWITCH J32 K10 K32 DIN BAYONET	
075	OIL CAPACITY, GEARBOX 0.000 dm3	
076	OIL GRADE PERMISSIBLE ACC. TO TE-ML02	
077	COLOR NOT	
078	CODING OUTER CONSERVATION KA1	
079	SCOPE OUTER CONSERVATION T	
080	CODING INNER CONSERVATION KI0	
081	CONSERVATION SPECIFICATION ZFN 916	
082	NUMBER OF OUTPUT LOCATION PTO 1	

© Все права сохраняются за ZF Friedrichshafen AG, также в случае подачи заявки на предоставление правовой охраны. Мы сохраняем за собой все права, включая права на копирование и распространение. All rights reserved.
Исключительно в информационных целях, без внесения изменений службой технической документации.

Перечень узлов

Номер материала: 6090.012.022

Изображение	Поз. №	№ материала	Наименование	Количество	№ изм.	Тех. инф.
054.87.06-1	510	6090.102.001	ТАБЛИЧКА ФИРМЕННАЯ	1		
054.87.06-1	900	6090.102.026	КАРТЕР	1		
054.87.06-1	910	6090.102.407	ДЕТАЛИ СОЕДИНИТЕЛЬНЫЕ	1		
054.88.05-1	922	6090.103.005	КОМПОНЕНТЫ ЗАКРЫВАЮЩИЕ	1		

© Все права сохраняются за ZF Friedrichshafen AG, также в случае подачи заявки на предоставление правовой охраны. Мы сохраняем за собой все права, включая права на копирование и распространение. All rights reserved.
Исключительно в информационных целях, без внесения изменений службой технической документации.

Номер материала: 6090.012.022
Изображение: 054.87.06-1
ТАБЛИЧКА ФИРМЕННАЯ

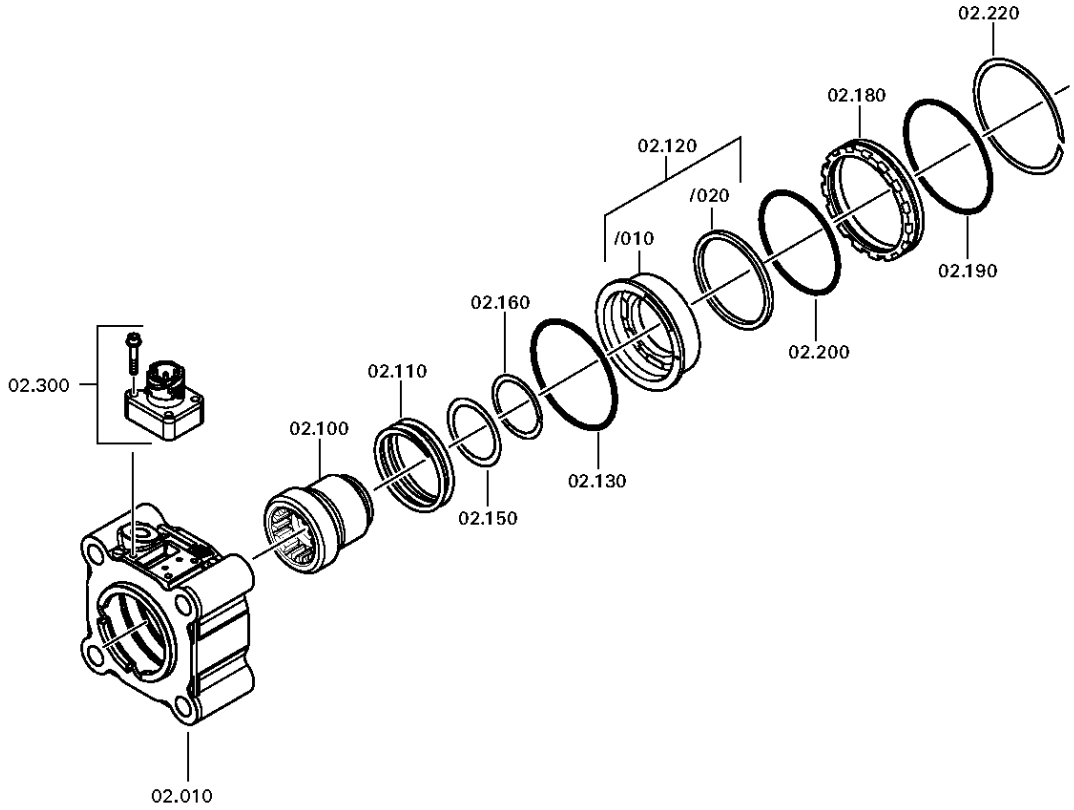

© Все права сохраняются за ZF Friedrichshafen AG, также в случае подачи заявки на предоставление правовой охраны. Мы сохраняем за собой все права, включая права на копирование и распространение. All rights reserved.
Исключительно в информационных целях, без внесения изменений службой технической документации.

Спецификация

9 S 1315 TO /

Номер материала: 6090.012.022
Изображение: 054.87.06-1
Номер группы материала: 6090.102.001

	Поз. №	№ материала	№ материала клиента	Наименование	Количество	Единица массы	№ изм.	Тех. инф.	Рем. к-кт	Альтернативный материал
	10	6090.301.014		КАРТЕР	1					
	100	6090.306.021		МУФТА СКОЛЬЗЯЩАЯ	1					
	110	0732.300.145		ПРУЖИНА НАЖИМНАЯ	1		Z00012054510	NMBT DBV		
	120	6090.206.002		ПОРШЕНЬ	1			KPL.MIT MAGNETRING		
	/10	6090.306.020		ПОРШЕНЬ	1					
	/20	0501.320.308		MAGNETIC RING	1					
	130	0634.304.698		КОЛЬЦО УПЛОТНИТЕЛЬНОЕ	1			73X2		
	150	6090.306.024		ШАЙБА	1					
	160	0630.513.056		КОЛЬЦО ПРУЖИННОЕ СТОПОРНОЕ	1					
	180	6090.306.015		ЦЕНТРИРУЮЩЕЕ КОЛЬЦО	1			A=14,70		
	190	0634.304.698		КОЛЬЦО УПЛОТНИТЕЛЬНОЕ	1		C01005194C10	73X2		
	200	0501.320.483		КОЛЬЦО УПЛОТНИТЕЛЬНОЕ	1			70X2		
	220	0630.513.135		КОЛЬЦО ПРУЖИННОЕ СТОПОРНОЕ	1					
	300	---		REED SWITCH	1		Z00004287211	SCHL*BAJONETT*SCHUTZKAPPE		
	---	0501.219.150		REED SWITCH	1		Z00013728010			
	---	0636.115.301		БОЛТ С НЕВЫПАДАЮЩЕЙ ШАЙБОЙ	3		Z00007064410	M4X25		
	350	0730.365.160		ТАБЛИЧКА ФИРМЕННАЯ	1			PTO		
	360	0731.300.027		ЗАКЛЕПКА ЗАКЛАДНАЯ	2		Z00007904810			

© Все права сохраняются за ZF Friedrichshafen AG, также в случае подачи заявки на предоставление правовой охраны. Мы сохраняем за собой все права, включая права на копирование и распространение. All rights reserved.
Исключительно в информационных целях, без внесения изменений службой технической документации.

Номер материала: 6090.012.022
Изображение: 054.88.05-1
Номер группы материала: 6090.103.005

Bildtafel:
Figure: 054.88.05
Figure:
Figura:

* je nach Stücklistenausführung
depending on spec. number
suivant la nomenclature
secondo la distina base

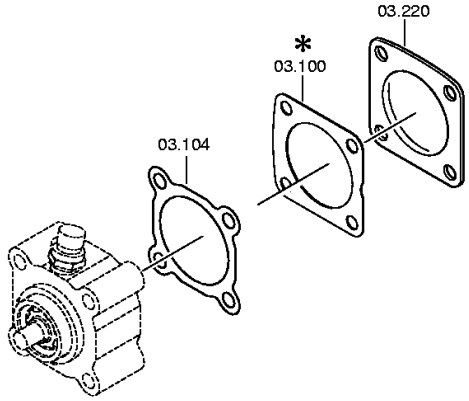

NL I C
NH I C

© Все права сохраняются за ZF Friedrichshafen AG, также в случае подачи заявки на предоставление правовой охраны. Мы сохраняем за собой все права, включая права на копирование и распространение. All rights reserved.
Исключительно в информационных целях, без внесения изменений службой технической документации.

Спецификация

9 S 1315 TO /

Номер материала: 6090.012.022
Изображение: 054.88.05-1
Номер группы материала: 6090.103.005

	Поз. №	№ материала	№ материала клиента	Наименование	Количество	Единица массы	№ изм.	Тех. инф.	Рем. к-кт	Альтернативный материал
	104	6090.301.009		ПРОКЛАДКА УПЛОТНИТЕЛЬНАЯ	1					
	220	1328.301.170		КРЫШКА	1		Z00008068010			

© Все права сохраняются за ZF Friedrichshafen AG, также в случае подачи заявки на предоставление правовой охраны. Мы сохраняем за собой все права, включая права на копирование и распространение. All rights reserved.
Исключительно в информационных целях, без внесения изменений службой технической документации.

Перечень узлов

Номер материала: 6090.190.043

Изображение	Поз. №	№ материала	Наименование	Количество	№ изм.	Тех. инф.
054.63.02-1	900	6090.142.011	ДЕТАЛИ СОЕДИНИТЕЛЬНЫЕ	1		
054.87.81-1	920	6090.102.802	ЧАСТИ МОНТИРУЕМЫЕ	1		

© Все права сохраняются за ZF Friedrichshafen AG, также в случае подачи заявки на предоставление правовой охраны. Мы сохраняем за собой все права, включая права на копирование и распространение. All rights reserved.
Исключительно в информационных целях, без внесения изменений службой технической документации.

Изображение

Номер материала: 6090.190.043
Изображение: 054.63.02-1
Номер группы материала: 6090.142.011

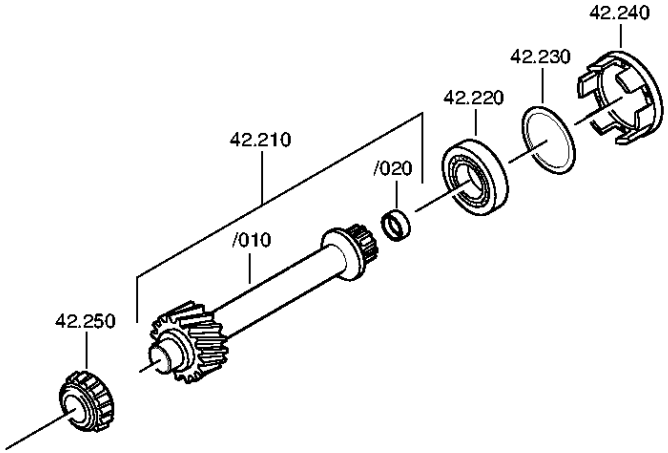

© Все права сохраняются за ZF Friedrichshafen AG, также в случае подачи заявки на предоставление правовой охраны. Мы сохраняем за собой все права, включая права на копирование и распространение. All rights reserved.
Исключительно в информационных целях, без внесения изменений службой технической документации.

Спецификация

9 S 1315 TO /

Номер материала: 6090.190.043
Изображение: 054.63.02-1
Номер группы материала: 6090.142.011

	Поз. №	№ материала	№ материала клиента	Наименование	Количество	Единица массы	№ изм.	Тех. инф.	Рем. к-кт	Альтернативный материал
	210	1304.242.006		ПРОМЕЖУТОЧНЫЙ ВАЛ	1			KPL.		
	/10	1304.313.175		ПРОМЕЖУТОЧНЫЙ ВАЛ	1			Z14 IN 1304 313 080(1)		
	/20	1250.303.095		КОЛЬЦО УПОРНОЕ	1					
	220	0635.373.021		ПОДШИПНИК РОЛИКОВЫЙ КОНИЧЕСКИЙ	1			45X85X24,75		
	230	---		ШАЙБА	1			H= 0,65- 1,60(ABSTUFUNG:0,05MM)		
	---	0730.004.697		КОЛЬЦО РЕГУЛИРОВОЧНОЕ	1			A=0,65		
	---	0730.004.698		КОЛЬЦО РЕГУЛИРОВОЧНОЕ	1			A=0,70		
	---	0730.004.699		КОЛЬЦО РЕГУЛИРОВОЧНОЕ	1			A=0,75		
	---	0730.004.700		КОЛЬЦО РЕГУЛИРОВОЧНОЕ	1			A=0,80		
	---	0730.004.701		КОЛЬЦО РЕГУЛИРОВОЧНОЕ	1			A=0,85		
	---	0730.004.702		КОЛЬЦО РЕГУЛИРОВОЧНОЕ	1			A=0,90		
	---	0730.004.703		КОЛЬЦО РЕГУЛИРОВОЧНОЕ	1			A=0,95		
	---	0730.000.286		КОЛЬЦО РЕГУЛИРОВОЧНОЕ	1			A=1,00		
	---	0730.004.704		КОЛЬЦО РЕГУЛИРОВОЧНОЕ	1			A=1,05		
	---	0730.002.943		КОЛЬЦО РЕГУЛИРОВОЧНОЕ	1			A=1,10		
	---	0730.004.705		КОЛЬЦО РЕГУЛИРОВОЧНОЕ	1			A=1,15		
	---	0730.002.942		КОЛЬЦО РЕГУЛИРОВОЧНОЕ	1			A=1,20		
	---	0730.004.706		КОЛЬЦО РЕГУЛИРОВОЧНОЕ	1			A=1,25		

© Все права сохраняются за ZF Friedrichshafen AG, также в случае подачи заявки на предоставление правовой охраны. Мы сохраняем за собой все права, включая права на копирование и распространение. All rights reserved.
Исключительно в информационных целях, без внесения изменений службой технической документации.

9 S 1315 TO /

Номер материала: 6090.190.043
Изображение: 054.63.02-1
Номер группы материала: 6090.142.011

	Поз. №	№ материала	№ материала клиента	Наименование	Количество	Единица массы	№ изм.	Тех. инф.	Рем. к-кт	Альтернативный материал
	---	0730.002.941		КОЛЬЦО РЕГУЛИРОВОЧНОЕ	1			A=1,30		
	---	0730.003.429		КОЛЬЦО РЕГУЛИРОВОЧНОЕ	1			A=1,35		
	---	0730.002.940		КОЛЬЦО РЕГУЛИРОВОЧНОЕ	1			A=1,40		
	---	0730.003.430		КОЛЬЦО РЕГУЛИРОВОЧНОЕ	1			A=1,45		
	---	0730.002.939		КОЛЬЦО РЕГУЛИРОВОЧНОЕ	1			A=1,50		
	---	0730.003.431		КОЛЬЦО РЕГУЛИРОВОЧНОЕ	1			A=1,55		
	---	0730.002.938		КОЛЬЦО РЕГУЛИРОВОЧНОЕ	1			A=1,60		
	240	6090.301.018		ВТУЛКА	1					
	250	0750.120.098		ПОДШИПНИК РОЛИКОВЫЙ КОНИЧЕСКИЙ	1			35,0X28,0		
	910	0700.300.192		CARTON	1			301X120X100MM		

© Все права сохраняются за ZF Friedrichshafen AG, также в случае подачи заявки на предоставление правовой охраны. Мы сохраняем за собой все права, включая права на копирование и распространение. All rights reserved.
Исключительно в информационных целях, без внесения изменений службой технической документации.

Изображение

Номер материала: 6090.190.043
Изображение: 054.87.81-1
Номер группы материала: 6090.102.802

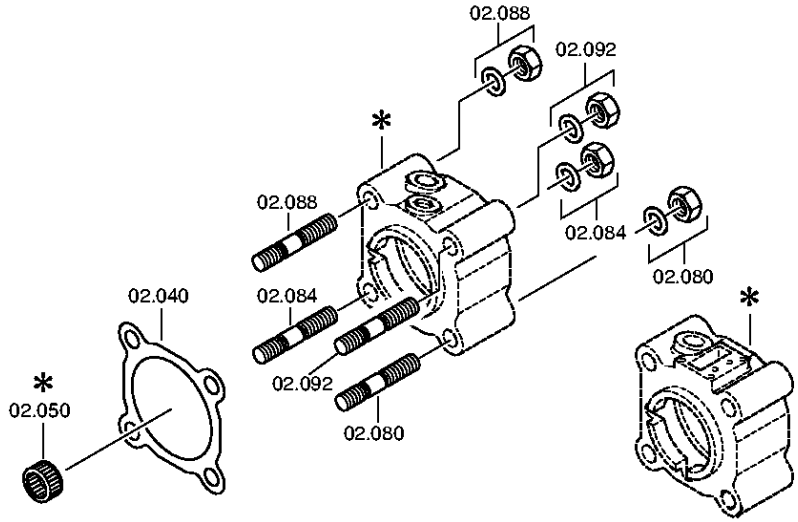

© Все права сохраняются за ZF Friedrichshafen AG, также в случае подачи заявки на предоставление правовой охраны. Мы сохраняем за собой все права, включая права на копирование и распространение. All rights reserved.
Исключительно в информационных целях, без внесения изменений службой технической документации.

Спецификация

9 S 1315 TO /

Номер материала: 6090.190.043
Изображение: 054.87.81-1
Номер группы материала: 6090.102.802

	Поз. №	№ материала	№ материала клиента	Наименование	Количество	Единица массы	№ изм.	Тех. инф.	Рем. к-кт	Альтернативный материал
	40	6090.301.009		ПРОКЛАДКА УПЛОТНИТЕЛЬНАЯ	1					
	80	---		БОЛТ+ГАЙКА	1			M12X80		
	---	0636.100.258		ШПИЛЬКА	1		Z00007282110	M12X80		
	---	0730.105.493		ШАЙБА	1			A=2,00		
	---	0737.300.035		ГАЙКА ШЕСТИГРАННАЯ	1		Z00009196112	M12 ERZ. M12		
	84	---		БОЛТ+ГАЙКА	1			M12X80		
	---	0636.100.258		ШПИЛЬКА	1		Z00007282110	M12X80		
	---	0730.105.493		ШАЙБА	1			A=2,00		
	---	0737.300.035		ГАЙКА ШЕСТИГРАННАЯ	1		Z00009196112	M12 ERZ. M12		
	88	---		БОЛТ+ГАЙКА	1			M12X80		
	---	0636.100.258		ШПИЛЬКА	1		Z00007282110	M12X80		
	---	0730.105.493		ШАЙБА	1			A=2,00		
	---	0737.300.035		ГАЙКА ШЕСТИГРАННАЯ	1		Z00009196112	M12 ERZ. M12		
	92	---		БОЛТ+ГАЙКА	1			M12X80		
	---	0636.100.258		ШПИЛЬКА	1		Z00007282110	M12X80		
	---	0730.105.493		ШАЙБА	1			A=2,00		
	---	0737.300.035		ГАЙКА ШЕСТИГРАННАЯ	1		Z00009196112	M12 ERZ. M12		

© Все права сохраняются за ZF Friedrichshafen AG, также в случае подачи заявки на предоставление правовой охраны. Мы сохраняем за собой все права, включая права на копирование и распространение. All rights reserved.
Исключительно в информационных целях, без внесения изменений службой технической документации.